Dimplex®

Opti-V

Experience Better Living.

Instruction manual

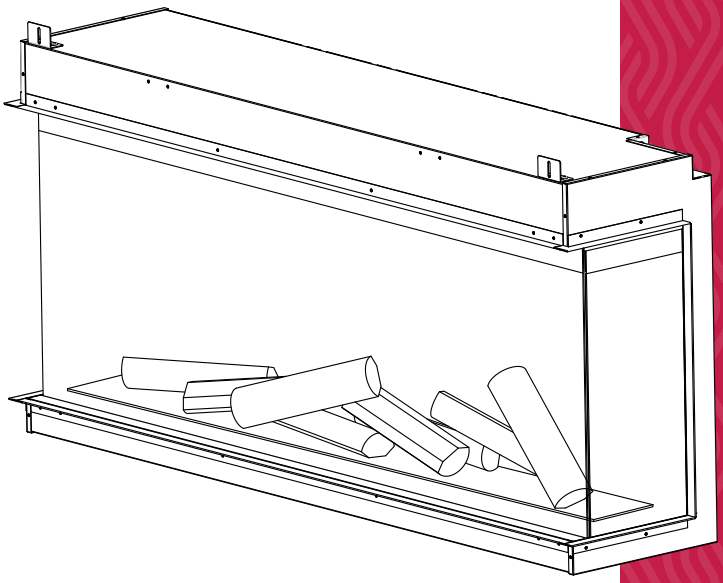

VIS50-EU
VIS60-EU
VIS74-EU



Nur für den privaten Hausgebrauch.

DE CE

Dieses Produkt entspricht allen erforderlichen europäischen und britischen Normen für Produktsicherheit, elektromagnetische Verträglichkeit und Umweltschutz. Es entspricht in vollem Umfang den Richtlinien und Verordnungen zu Niederspannungstechnik (LVD), elektromagnetischer Verträglichkeit (EMV), RoHS und Ökodesign.



Pour un usage domestique uniquement.

FR CE

Ce produit est conforme à toutes les normes européennes et britanniques applicables en matière de sécurité des produits, de compatibilité électromagnétique et d'environnement. Ils sont entièrement conformes aux directives et réglementations LVD, EMC, RoHS et Éco-conception.



Solo per uso domestico.

IT CE

Questo prodotto è conforme a tutti i requisiti europei e del Regno Unito in materia di sicurezza dei prodotti, compatibilità elettromagnetica e tutela ambientale. È pienamente conforme alle Direttive e ai Regolamenti LVD, EMC, RoHS ed EcoDesign.

Wichtige Informationen

Lesen Sie sich diese Anweisungen sorgfältig durch und bewahren Sie sie zum späteren Nachschlagen auf. Beachten Sie auch die Angaben auf dem Gerät. Die Nichtbeachtung dieser Anweisungen kann zu Verletzungen, Schäden oder zum Erlöschen Ihrer Garantie führen.

Allgemeine Gebrauchshinweise

Beim Gebrauch von elektrischen Geräten sollten die grundlegenden Sicherheitsmaßnahmen immer befolgt werden, um Brandrisiken sowie die Gefahren von Stromschlägen und Verletzungen zu minimieren. Das schließt Folgendes ein:

- Wenn das Gerät beschädigt ist, wenden Sie sich vor der Installation und Inbetriebnahme an den Händler.
- **Das Gerät darf nicht** im Freien verwendet werden.
- **Das Gerät darf nicht** in unmittelbarer Nähe von Badewannen, Duschen oder Schwimmbecken verwendet werden.
- **Das Gerät darf nicht** unmittelbar unter einer festen Steckdose oder Anschlussdose aufgestellt werden.

WARNUNG: Dieses Heizgerät darf nur für den normalen privaten Haushaltsgebrauch in dem Land verwendet werden, in dem es bei einem anerkannten Fachhändler erworben wurde.

Verwenden Sie dieses Heizgerät nicht, wenn es heruntergefallen ist.

Verwenden Sie das Heizgerät nicht, wenn es sichtbare Anzeichen einer Beschädigung aufweist.

Stellen Sie das Heizgerät auf eine horizontale und stabile Oberfläche oder befestigen Sie es gegebenenfalls an einer Wand.

Überhitzung und Brandgefahr



- **WARNHINWEIS:** Das Gerät ist mit einem Warnschild mit der Aufschrift „**NICHT ABDECKEN**“ versehen. Stellen Sie sicher, dass dieser Warnhinweis jederzeit beachtet wird.
- **Nutzen Sie** das Heizgerät nicht zum Trocknen von Wäsche und legen Sie keine Materialien oder Kleidungsstücke auf das Gerät, da dies zu Überhitzung und Brandgefahr führen kann.
- Halten Sie alle brennbaren Materialien – wie Vorhänge, Gardinen, Textilien und Möbel – in einem **Mindestabstand von 1 Meter** zur Vorderseite, den Seiten, der Rückseite und dem Luftauslass des Heizgeräts, und stellen Sie sicher, dass das Gerät niemals abgedeckt oder blockiert wird, um eine Überhitzung und Brandgefahr zu vermeiden und die Luftzirkulation um das Gerät herum nicht zu behindern.
- Nutzen Sie das Heizgerät **nicht** auf hochflorigen Teppichen oder Langflorteppichen.
- **WARNUNG:** Um eine Gefahr durch das versehentliche Zurücksetzen der thermischen Sicherheitsabschaltung zu vermeiden, darf dieses Gerät nicht über ein externes Schaltgerät, wie z. B. eine Zeitschaltuhr, versorgt oder an einen Stromkreis angeschlossen werden, der vom Energieversorger regelmäßig ein- und ausgeschaltet wird.

Elektrische Sicherheit

- **Nutzen Sie das Gerät nicht** mit Verlängerungskabeln, Mehrfachsteckern oder automatischen Steuerungen wie Zeitschaltuhren oder Thermostaten, die die Heizung automatisch einschalten, da dies zu Überhitzung oder Brandgefahr führen kann.

Vorsicht in der Nähe von Kindern und schutzbedürftigen Erwachsenen

- Kinder unter 3 Jahren sollten sich nicht in der Nähe des Geräts aufhalten, es sei denn, sie werden ständig beaufsichtigt.
- Kinder im Alter von 3 bis 8 Jahren dürfen das Gerät nur dann ein- und ausschalten, wenn es inseiner vorgesehenen Position installiert ist und sie in die sichere Verwendung eingewiesen wurden. Sie dürfen das Gerät nicht anschließen, regulieren, reinigen oder warten.
- Kinder ab 8 Jahren sowie Personen mit eingeschränkten körperlichen, sensorischen oder geistigen Fähigkeiten dürfen das Gerät nur unter Aufsicht oder nach entsprechender Einweisung in die sichere Verwendung benutzen.
- Kinder dürfen nicht mit dem Gerät spielen. Reinigung und Wartung dürfen nicht von Kindern ohne Aufsicht durchgeführt werden.
- Einige Teile dieses Produkts können sehr heiß werden und Verbrennungen verursachen. Besondere Vorsicht ist in der Nähe von Kindern und schutzbedürftigen Personen geboten.
- Nutzen Sie dieses Heizgerät nicht in kleinen Räumen, in denen sich Personen aufhalten, die den Raum nicht selbstständig verlassen können, es sei denn, es ist eine ständige Aufsicht gewährleistet.

WARNUNG: BEWAHREN SIE BATTERIEN AUSSERHALB DER REICHWEITE VON KINDERN AUF.



Die Fernbedienung für dieses Gerät enthält eine kleine Batterie. Um Erstickungsgefahr zu vermeiden, halten Sie diese Fernbedienung von Kindern fern und schlucken Sie die Batterie nicht. Suchen Sie sofort einen Arzt auf, wenn die Batterie verschluckt wurde.

1. Verschlucken kann aufgrund von Verätzungen und einer möglichen Perforation der Speiseröhre innerhalb von nur zwei Stunden zu schweren Verletzungen oder zum Tod führen.
2. Suchen Sie unverzüglich einen Arzt auf, wenn Sie vermuten, dass Batterien verschluckt oder in irgendeinen Teil des Körpers eingeführt wurden.
3. Überprüfen Sie die Geräte und stellen Sie sicher, dass das Batteriefach ordnungsgemäß gesichert ist, d. h. dass die Schraube oder ein anderer mechanischer Verschluss fest angezogen ist. Verwenden Sie das Gerät nicht, wenn das Fach nicht sicher verschlossen ist.
4. Entsorgen Sie benutzten Knopfbatterien unverzüglich und sicher. Auch leere Batterien können noch gefährlich sein.

Vorsicht: Keine offensichtlichen Symptome.

Leider ist es nicht sofort offensichtlich, wenn eine Knopfbatterie in der Speiseröhre eines Kindes feststeckt. Es gibt keine speziellen, hiermit assoziierten Symptome. Es kann sein, dass das Kind:

- stark hustet, würgt oder speichelt;
- scheinbar an einer Magenverstimmung oder einem Virusinfekt leidet;
- sich krank fühlt;
- auf seinen Hals oder den Magen zeigt;
- Bauch-, Brust- oder Halsschmerzen hat;
- müde oder lethargisch ist;
- ruhiger oder anhänglicher als sonst oder auf andere Art und Weise nicht „es selbst“ ist;
- keinen oder nur geringen Appetit hat und
- keine feste Nahrung zu sich nehmen möchte oder kann.

Diese Symptome variieren oder wechseln sich ab, wobei der Schmerz zunächst zu- und anschließend wieder abnimmt.

Ein spezielles Symptom für das Verschlucken einer Knopfbatterie ist das Erbrechen von frischem (hellrotem) Blut. Wenn das Kind frisches Blut erbricht, holen Sie unverzüglich ärztliche Hilfe ein.

Aufgrund des Fehlens eindeutiger Symptome ist es wichtig, stets aufmerksam darauf zu achten, wo sich leere oder Ersatz-Knopfbatterien sowie Produkte, die Knopfbatterien enthalten, im Haushalt befinden.

Technische Daten

WARNUNG: Wenden Sie sich immer an eine qualifizierte Elektrofachkraft. Die Konstruktion und die Verkabelung müssen den örtlichen Bauvorschriften und anderen geltenden Vorschriften entsprechen, um die Brand-, Stromschlag- und Verletzungsgefahr zu verringern.

Nennwerte: 230–240 V~50 Hz

Heizleistung		**230 V**		**240 V**	
Nennheizleistung	P_{Nom}	1,8	-	2,0	kW
Mindestwärmeabgabe	P_{min}	0,9	-	1,0	kW
Maximale kontinuierliche Heizleistung	$P_{max,c}$	1,8	-	2,0	kW

Zusätzlicher Stromverbrauch		**230 V**		**240 V**	**W**
Im Standby-Modus	P_{SM}	0,5	-	0,5	W
Nur-Flammen-Modus VIS50 & 60		22.0	-	24.0	W
Nur-Flammen-Modus VIS74		33.0		35.0	W

Mit elektronischer Raumtemperaturregelung.

Abmessungen

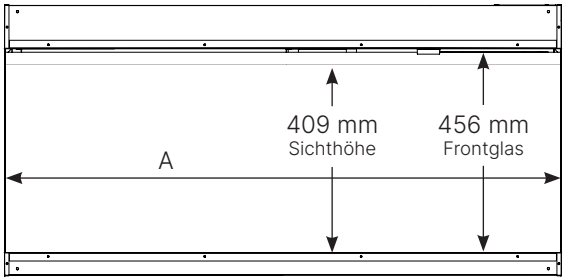

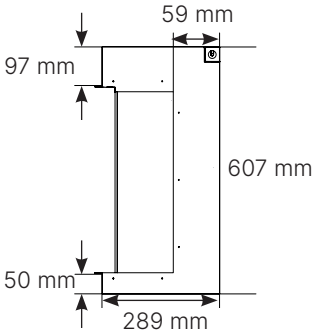

Modell	**A**
VIS50-EU	1246 mm
VIS60-EU	1565 mm
VIS74-EU	1883 mm

Lieferumfang

	VIS50-EU	VIS60-EU	VIS74-EU
Feuerraum 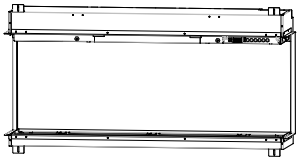	x 1	x 1	x 1
Frontglas 	x 1	x 1	x 1
Seitenglas  Geschlossene Seitenverkleidung 	x 2	x 2	x 2
Fernbedienung 	x 1	x 1	x 1
EU-Netzkabelset 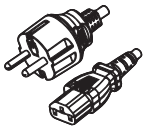	x 1	x 1	x 1
Echtholz-Scheit-Set 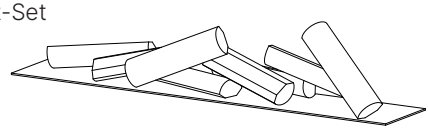	x 1	x 1	x 1
Saugnapf 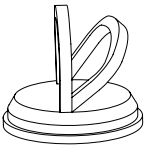 *Entsorgen Sie den Saugnapf nach der Installation nicht. Bewahren Sie ihn an einem sicheren Ort auf, da er für die Wartung und Instandhaltung des Geräts benötigt wird.* Handbuch 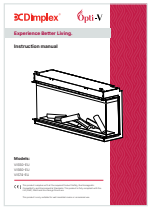	x 1	x 1	x 1

Montagesatz

	VIS50-EU	VIS60-EU	VIS74-EU
Montagehalterungen 	x 4	x 4	x 6
Frontglashalterungen 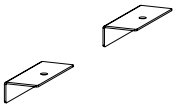	x 2	x 2	x 4
25,4-mm-Holzschrauben 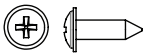	x 4	x 4	x 6
Schwarze Schrauben 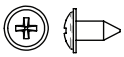	x 11	x 14	x 18
Wasserwaage 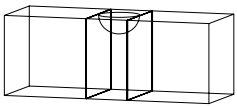	x 1	x 1	x 1

Montage

HINWEIS: Für die Installation werden zwei Personen benötigt.

1. Nehmen Sie alle Teile aus der Verpackung. Beachten Sie alle Informationsetiketten auf dem Produkt.
2. Machen Sie sich mit den für die Installation benötigten Teilen anhand der Liste „Lieferumfang“ vertraut.
3. Das Echtholz-Scheit-Set ist im Feuerraum verpackt. Nehmen Sie es vorsichtig heraus und legen Sie es für später beiseite.

WICHTIGER HINWEIS: Heben Sie das Holzscheit-Set nicht an den dekorativen „Echtholz“-Teilen an, da dies zu Beschädigungen führen kann. Stützen Sie das Holzscheit-Set stattdessen am Sockel ab, wenn Sie es anheben oder in Position bringen.

WLAN

Dieses Produkt lässt sich intelligent über die App Glen Dimplex Connect steuern. Um diese Funktion nutzen zu können, stellen Sie sicher, dass sich das Produkt in Reichweite eines WLAN-Netzwerks befindet.

Platzierung

Um den Flammeneffekt optimal zu sehen, empfehlen wir, die Unterseite des Geräts in einer Höhe zwischen 130 mm und 1.000 mm über dem Boden zu montieren.

WARNUNG: Die Oberkante des Kamins muss mindestens 310 mm von der Decke und mindestens 130 mm vom Boden entfernt sein.

Überhängende Gegenstände

Dieses Produkt ist als Blickfang in Ihrem Zuhause gedacht. Wenn Sie planen, Gegenstände wie einen Fernseher, einen Kaminsims oder Kunstwerke darüber zu platzieren oder aufzuhängen, befolgen Sie bitte stets die Empfehlungen des Herstellers für die Installation über einem Heizgerät.

Vorbereitung des Feuerraums

Dieser Kamin kann als Front-, Eck- oder Erkerinstallation montiert werden.

HINWEIS: Bei Erkerinstallationen sind die offenen Seitenblenden bereits am Produkt vormontiert. Fahren Sie mit Schritt 3 fort.

Bei Front- oder Eckinstallationen müssen die geschlossene(n) Seitenverkleidung(en) montiert werden.

1. Entfernen Sie die vorinstallierten offenen Seitenblenden. Sie können diese für eine spätere Verwendung aufbewahren (Abb. 1).
2. Montieren Sie die geschlossene Seitenverkleidung – 1 x für Eckeinbau, entweder links oder rechts. 2 x für Fronteinbau, jeweils eine links und eine rechts. Verwenden Sie die 7 mitgelieferten schwarzen Schrauben (Abb. 2).
3. Legen Sie den Feuerraum vorsichtig auf die Rückseite und montieren Sie die Montagehalterungen mit den mitgelieferten schwarzen Schrauben an der Ober- und Unterseite des Feuerraums (Abb. 3).

   HINWEIS: Für die Geräte VIS50-EU und VIS60-EU gibt es 4 Montagehalterungen und für die Geräte VIS74-EU 6 Montagehalterungen (Abb. 4 und 5).

   HINWEIS: Die Montagehalterungen sind mit Langlöchern versehen, um kleine Anpassungen an den Rahmen zu ermöglichen. Stellen Sie sicher, dass alle Halterungen ausgerichtet sind.

Elektroinstallation

WARNUNG

Die Installation von Elektroprodukten muss den geltenden lokalen und/ oder nationalen elektrotechnischen Vorschriften und den Anforderungen des Energieversorgungsunternehmens entsprechen.

Verwenden Sie ein geeignetes Kabel, das den örtlichen und nationalen elektrotechnischen Vorschriften für die Nennleistungsaufnahme entspricht.

VORSICHT: Ein separater, mit 13 Ampere abgesicherter Stromkreis ist erforderlich, der für die entsprechende Spannung ausgelegt ist (230/240 V). Ein Trennschalter sollte auch dann eingebaut werden, wenn der Gerätestecker nach der Installation nicht mehr zugänglich ist.

Installation des Netzkabels

Stecken Sie das Netzkabel in die Netzkabelbuchse des Produkts (Abb. 6).

WARNUNG: Dieses Heizgerät ist nicht für die Verwendung mit einem Verlängerungskabel vorgesehen. Schließen Sie das Kabel direkt an eine geeignete geerdete Steckdose an.

Vorbereitung des Rahmens

VORSICHT: Dieser Kamin ist NICHT tragfähig. Stellen Sie sicher, dass die Öffnung für den Kamin so eingerahmt ist, dass das Gewicht der Baumaterialien keinen Druck auf die Oberseite des Kamins ausübt.

HINWEIS: Die Kabel befinden sich in der oberen rechten Ecke der Rückseite des Feuerraums. Planen Sie die Rahmenkonstruktion so, dass das Netzkabel zu diesem Ort verlegt werden kann.

HINWEIS: Diese Rahmenmaße basieren auf der Montage mit 13-mm-Gipskartonplatten.

Modell	Breite	Höhe	Tiefe (minimal)
	A	B	C
VIS50-EU	1257 mm	616 mm	295 mm
VIS60-EU	1581 mm	616 mm	295 mm
VIS74-EU	1895 mm	616 mm	295 mm

1. Bereiten Sie eine Wand mit einer gerahmten Öffnung gemäß den Maßen in der obigen Tabelle vor. Die Maße sind für Front- (Abb. 7), Eck- (Abb. 8) und Erkerinstallationen (Abb. 9) identisch.
2. Stecken Sie das Netzkabel in eine Wandsteckdose oder stellen Sie die Verbindung zum Trennschalter her.

   HINWEIS: Achten Sie darauf, dass das Kabel nicht eingeklemmt oder beschädigt wird und beim Einsetzen des Produkts nicht im Weg ist.

   HINWEIS: Schalten Sie das Gerät erst ein, nachdem das Frontglas montiert ist.
3. Heben Sie den Feuerraum mithilfe der Griffe an der Rückseite des Kamins in die Öffnung im Rahmen.

   HINWEIS: Stellen Sie sicher, dass die Anweisungen zur Vorbereitung des Feuerraums vor der Installation vollständig befolgt wurden.
4. Richten Sie den Feuerraum waagerecht aus. Im mitgelieferten Montagesatz ist eine Wasserwaage enthalten.
5. Befestigen Sie die Montagehalterungen oben und unten am Rahmen mit den mitgelieferten Holzschrauben. Die Montagehalterungen verhindern, dass sich der Feuerraum im Rahmen verschiebt (Abb. 10).
6. Bringen Sie das Ausbaumaterial bis zur Zierleiste an (Abb. 11 und 12).

   VORSICHT: Nicht in das Gehäuse des Feuerraums bohren.
7. Schließen Sie die Installation mit den Ausbaumaterialien Ihrer Wahl ab.
8. Schließen Sie die Installation gemäß den Anleitungen in den folgenden Abschnitten ab: Montage von Holzscheit-Set, Seitenglas und Frontglas.

Holzscheit-Set

Wichtiger Hinweis: Heben Sie das Holzscheit-Set nicht an den dekorativen „Echtholz"-Teilen an, da dies zu Beschädigungen führen kann. Stützen Sie das Holzscheit-Set stattdessen am Sockel ab, wenn Sie es anheben oder in Position bringen.

HINWEIS: Stellen Sie sicher, dass das Holzscheit-Set vor den Glasteilen eingesetzt wird.

1. Das Holzscheit-Set ist einzeln verpackt; entfernen Sie die gesamte Schutzverpackung.
2. Legen Sie das Holzscheit-Set in den Feuerraum und achten Sie darauf, dass es waagerecht und mittig positioniert ist (Abb. 13).

Seitenglas

HINWEIS: Die Installation von Seitenglas ist nicht erforderlich, wenn bereits eine geschlossene Seitenverkleidung angebracht wurde.

1. Bevor Sie beginnen, stellen Sie sicher, dass sich keine Verunreinigungen oder Fingerabdrücke auf dem Glas befinden.
2. Stellen Sie sicher, dass die matte Seite der oberen schwarzen Zierleiste nach innen zeigt.
3. Setzen Sie die Oberseite der Glasscheibe in den oberen Schlitz ein.
4. Neigen Sie sie vorsichtig nach innen, bis sie sich in der vertikalen Position befindet. Sobald sie richtig sitzt, fällt sie in die korrekte Position (Abb. 14).
5. Wiederholen Sie den Vorgang auf der anderen Seite für Erkerinstallationen.

Frontglas

HINWEIS: Schalten Sie das Gerät erst ein, nachdem das Frontglas montiert wurde. Falls die Stromversorgung bereits vor der Montage der Frontscheibe angeschlossen ist, schalten Sie die Stromversorgung einmal aus und wieder ein, um die versteckten Touch-Bedienelemente zu aktivieren.

1. Bevor Sie beginnen, stellen Sie sicher, dass sich keine Verunreinigungen oder Fingerabdrücke auf der Innenseite des Frontglases befinden.
2. Befestigen Sie den mitgelieferten Saugnapf an der Außenseite der Frontscheibe. Stellen Sie sicher, dass der Saugnapf fest angebracht ist.
3. Heben Sie das Glas mithilfe des Saugnapfs an und setzen Sie es in einem Winkel in den unteren Schlitz ein.
4. Neigen Sie das Glas in eine vertikale Position (Abb. 15).
5. Befestigen Sie es mit den beiden mitgelieferten Frontglashalterungen und schwarzen Schrauben (Abb. 16).

   VORSICHT: Achten Sie darauf, dass das Frontglas während der Montage der Frontglashalterungen nicht nach vorne fällt.
6. Entfernen Sie den Saugnapf und reinigen Sie das Glas mit einem nicht scheuernden Glasreiniger von Fingerabdrücken oder Verunreinigungen.

   HINWEIS: Entsorgen Sie den Saugnapf nicht! Bewahren Sie ihn an einem sicheren Ort auf, da er möglicherweise für Wartungs- und Servicearbeiten an diesem Kamin benötigt wird.

Betrieb des elektrischen Kamins

Allgemeine Bedienung

HINWEIS: Das Heizelement speichert nach dem Abschalten die Wärme. Wenn die Heizung ausgeschaltet wird, gibt es eine Abkühlphase, bevor sich der Lüfter vollständig abschaltet.

HINWEIS: Der Kamin behält die zuvor verwendeten Einstellungen nach einer Stromunterbrechung bei.

Überhitzungsschutz

Dieses Produkt verfügt über einen Überhitzungsschutz. Sollte das Produkt überhitzen, würde ein manueller Temperaturbegrenzer das Produkt abschalten. Um das Produkt zurückzusetzen, muss es von der Stromversorgung getrennt werden. Schalten Sie entweder die Steckdose aus, schalten Sie den Trennschalter aus oder ziehen Sie den Netzstecker des Produkts aus der Wandsteckdose. Lassen Sie das Gerät 30 Minuten lang ruhen, bevor Sie es wieder anschließen und einschalten.

Versteckte Touch-Bedienelemente

Die versteckten Touch-Bedienelemente befinden sich oben rechts am Kamin.

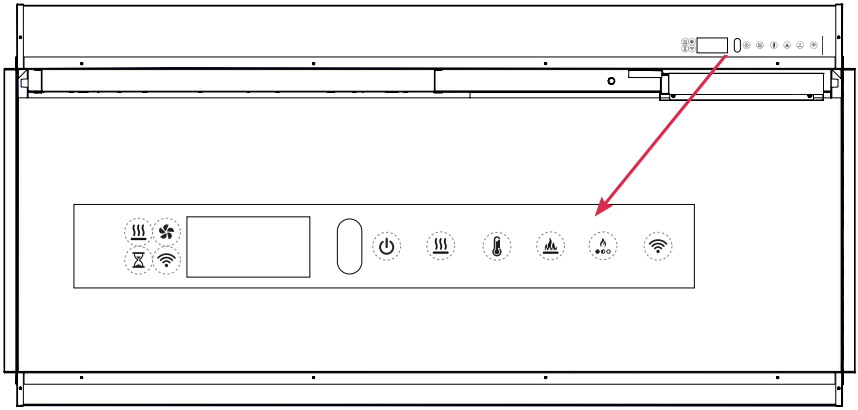

Drücken Sie	Anzeige	Funktion	Bezeichnung
	EIN AUS	Standby	Zum EINSCHALTEN drücken. Für STANDBY drücken.
	AN AUS KALT	Wärme	Drücken, um die Heizung einzuschalten. Das Display zeigt kurz die eingestellte Temperatur (##ST) an, gefolgt von der Raumtemperatur. Erneut drücken, um die Heizung auszuschalten. Drücken Sie erneut, um den Lüfter nur im Modus „Kaltluft“ laufen zu lassen.
		Temperatur	Drücken Sie auf das Symbol, um die Temperatur in 1-°C-Schritten einzustellen. Der Temperaturbereich liegt bei 15–32 °C (59–90 °F).
	t01 t02 t03	Flammenmotiv: Natürlich Holz Glutbett	Drücken Sie wiederholt, um zwischen den verschiedenen Flammenmotiven zu wechseln.
	PS1 PS2 PS3 PS4 PS5 PS6	Flammen-Voreinstellungen: Glutbettflamme / Goldener Bernstein / Hoch Glutbettflamme / Königssafran / Hoch Glutbettflamme / Zartes Weißgold / Mittel Holz / Goldener Bernstein / Hoch Holz / Safran / Hoch Gas / Blau mit gelber Spitze / Hoch	Drücken, um zwischen den Flammen-Voreinstellungen (6 Stile) für Modus/Geschwindigkeit/Höhe zu wechseln. Für alle Voreinstellungen: Lautstärke ist AUS, Helligkeit ist C2H (Modus für hohes Oberlicht).
		WLAN-Verbindung mit der App herstellen	

Fernbedienung

Das Produkt wird mit einer multifunktionalen Bluetooth-Fernbedienung geliefert. Die Fernbedienung wird mit eingelegten Batterien geliefert. Ziehen Sie die Plastiklaschen vollständig heraus, um den Kontakt der Batterien herzustellen. Richten Sie die Fernbedienung zur Bedienung direkt auf das Gerät.

Standby

Zum EINSCHALTEN drücken.

Für STANDBY drücken.

Timer:

Drücken Sie wiederholt, um die Dauer des Timers einzustellen. Nach Ablauf der Zeit wechselt das Gerät in den Standby-Modus. Der Timer kann von 30 Minuten (Anzeige zeigt 0,5 Std. an) bis 8 Stunden in Intervallen von 30 Minuten eingestellt werden.

Flammenmotiv-Modus

Drücken Sie wiederholt, um zwischen den verschiedenen Flammenmotiven zu wechseln: Natürliche Flamme, Holzflamme und Glutbettflamme.

Heizmodus

Drücken Sie, um die Heizung einzuschalten. Das Display zeigt kurz die eingestellte Temperatur (##ST) an, gefolgt von der Raumtemperatur. Drücken Sie ein zweites Mal, um die Heizung auszuschalten. Drücken Sie erneut, um den Ventilator nur im Modus „Kaltluft“ laufen zu lassen.

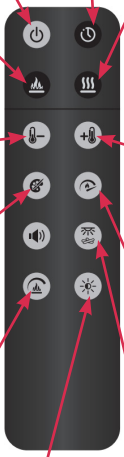

Temperatur senken

Einmal drücken, um die aktuell eingestellte Temperatur anzuzeigen. Erneut drücken, um die Temperatur in 1-°C-Schritten zu verringern. Die niedrigste Temperatur beträgt 15 °C (59 °F).

Temperatur erhöhen

Drücken, um die aktuell eingestellte Temperatur anzuzeigen. Erneut drücken, um die Temperatur in 1-°C-Schritten zu erhöhen. Die Temperatur kann auf bis zu 32 °C (89,6 °F) eingestellt werden.

Einstellung der Flammenfarbe

Drücken Sie, um durch die Einstellungen der Flammenfarbe zu schalten (6 Stile x 3 Modi):

1. Goldener Bernstein
2. Königssafran
3. Dunkles Kupfer
4. Weiches Weißgold
5. Glutrot
6. Blaue/Gelbe Spitzen

Flammengeschwindigkeit

Drücken Sie, um durch die Einstellungen für die Flammengeschwindigkeit (5 Stile x 3 Modi) des ausgewählten Flammenmodus (C) zu schalten: Ruhig, Langsam, Normal, Schnell und Sehr schnell.

Lautstärke

Einmal drücken, um die aktuelle Lautstärkeeinstellung anzuzeigen. Drücken Sie wiederholt, um durch AUS-VOL6 zu schalten.

Flammenhöhe

Schaltet durch die Einstellungen für die Flammenhöhe (3 Stile x 3 Modi) des ausgewählten Flammenmodus (C): Niedrig, Mittel und Hoch.

Helligkeits- und Flimmermodus

Drücken Sie die Taste wiederholt, um durch die Helligkeits- und Flimmermodi zu schalten: Oberlicht & Glutbett, Hoch/Niedrig und Flimmerndes Glutbett kombiniert.

App-Steuerung

Dieses Produkt verfügt über eine intelligente Steuerung über die App Glen Dimplex Connect. Um die Funktionen der App nutzen zu können, folgen Sie den Schritten zur Verbindung mit Ihrem Gerät.

1. Laden Sie die App „Glen Dimplex Connect“ aus Ihrem App Store (iOS oder Android) herunter.
2. Aktivieren Sie die Standortdienste auf Ihrem Mobiltelefon.
3. **HINWEIS:** Stellen Sie sicher, dass Ihr Mobiltelefon mit demselben WLAN verbunden ist, mit dem auch der Kamin verbunden wird.

Anmelden

1. Registrieren Sie sich mit Ihrer E-Mail-Adresse oder Mobiltelefonnummer.
2. Stimmen Sie der Datenschutzerklärung, der Nutzungsvereinbarung, der Datenschutzerklärung für Kinder und der Liste zur Weitergabe von Informationen an Dritte zu.
3. Geben Sie den Verifizierungscode ein.

Gerät hinzufügen

Nachdem Sie Ihr Konto erstellt haben, melden Sie sich an und klicken Sie auf „Gerät hinzufügen”. Es gibt drei Möglichkeiten, Ihren Kamin hinzuzufügen: Bluetooth, „Langsam blinken“ oder „Schnell blinken“.

Methode 1: Bluetooth

1. Drücken Sie am Kamin 5 Sekunden lang die Taste ; die blaue WLAN-Anzeige blinkt.
2. Klicken Sie auf „Hinzufügen“, wenn Sie Ihr Gerät sehen.
3. Geben Sie den WLAN-Namen und das Passwort ein und klicken Sie dann auf „Weiter“, um das Gerät zu koppeln.
4. Die blaue WLAN-Anzeige leuchtet, sobald das Gerät verbunden ist.

Methode 2: Manuelles Hinzufügen im Modus „Langsames Blinken“

1. Drücken Sie am Kamin 5 Sekunden lang die Taste ; die blaue WLAN-Anzeige blinkt.
2. Öffnen Sie die App auf Ihrem Mobiltelefon und geben Sie den WLAN-Namen und das Passwort ein.
3. Klicken Sie auf „Weiter“, um das Gerät zu koppeln.
4. Klicken Sie auf „Langsam blinken“, um das Gerät zu verbinden. Die blaue WLAN-Anzeige leuchtet, sobald das Gerät verbunden ist.

Methode 3: Manuelles Hinzufügen im Modus „Schnell blinken“

1. Drücken Sie am Kamin 5 Sekunden lang die Taste ; die blaue WLAN-Anzeige blinkt.
2. Öffnen Sie die App auf Ihrem Mobiltelefon und geben Sie den WLAN-Namen und das Passwort ein.
3. Klicken Sie auf „Weiter“, um das Gerät zu koppeln.
4. Klicken Sie auf „Schnell blinken“, um das Gerät zu verbinden. Die blaue WLAN-Anzeige leuchtet, sobald das Gerät verbunden ist.

Wartung

Batteriewechsel der Fernbedienung

So wechseln Sie die Batterie:

1. Entfernen Sie die Batterieabdeckung der Fernbedienung mit einem Kreuzschlitzschraubenzieher.
2. Legen Sie eine 3-Volt-Batterie (CR2032 [längere Lebensdauer] oder CR2025) mit der +-Seite nach oben korrekt in den Batteriehalter ein.
3. Verschließen Sie die Batterieabdeckung mit der zuvor entfernten Schraube.



Batterien müssen recycelt oder ordnungsgemäß entsorgt werden. Erkundigen Sie sich bei Ihrer örtlichen Behörde oder Ihrem Händler nach Recyclingmöglichkeiten in Ihrer Region.

WARNUNG

Trennen Sie die Stromversorgung und lassen Sie das Heizgerät abkühlen, bevor Sie mit der Wartung oder Reinigung beginnen, um die Gefahr von Feuer, Stromschlägen oder Verletzungen zu verringern.

Glasreinigung

Das Glas wird im Werk während des Montagevorgangs gereinigt. Während des Transports, der Installation, der Handhabung usw. können sich Staubpartikel auf dem Glas ansammeln. Diese können durch leichtes Abstauben mit einem sauberen, trockenen Tuch entfernt werden.

Um Fingerabdrücke oder andere Spuren zu entfernen, kann das Glas mit einem feuchten Tuch gereinigt werden. Das Glas sollte mit einem fusselfreien Tuch vollständig abgetrocknet werden, um Wasserflecken zu vermeiden. Um Kratzer zu vermeiden, verwenden Sie **KEINE** Scheuermittel.

Reinigung der Kaminoberfläche

Verwenden Sie zum Reinigen lackierter Oberflächen des Kamins ausschließlich ein feuchtes Tuch. Verwenden Sie **KEINE** scheuernden Reinigungsmittel. Der Kamin sollte nicht betrieben werden, wenn sich Staub oder Schmutz auf oder im Gerät angesammelt hat, da dies zu einem Hitzestau und schließlich zu Schäden führen kann. Aus diesem Grund muss das Heizgerät je nach Bedingungen regelmäßig und mindestens einmal jährlich überprüft werden.

Wartung

Mit Ausnahme der in diesem Handbuch beschriebenen Installation und Reinigung sollten alle anderen Wartungsarbeiten von einer autorisierten Fachkraft durchgeführt werden.

Die Feuerbox ist mit einem USB-Anschluss ausgestattet, der sich neben dem Haupt-Wippschalter befindet.

Dieser USB-Anschluss darf **NUR** mit autorisierten USB-Speichersticks verwendet werden, die zugelassene Software/Firmware enthalten.

STECKEN SIE KEINE nicht autorisierten USB-Geräte in diesen Anschluss, da dies die installierte Firmware beschädigen kann.

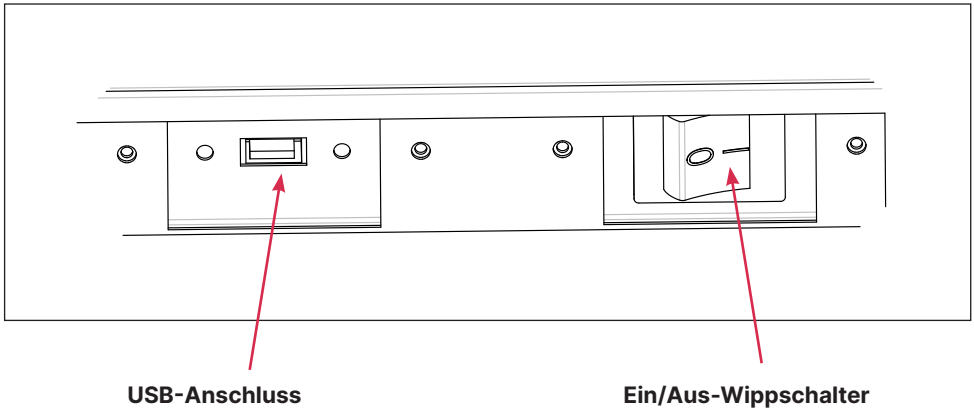

Abb. 1

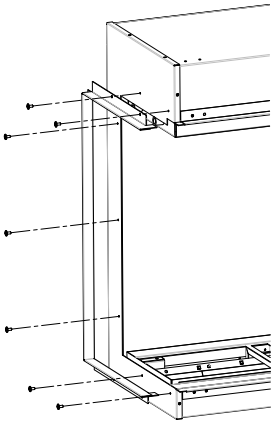

Abb. 2

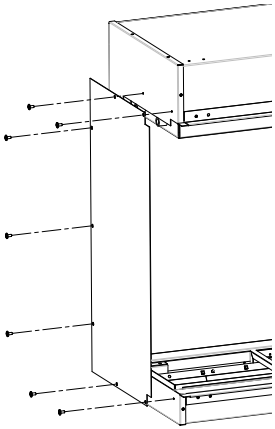

Abb. 3

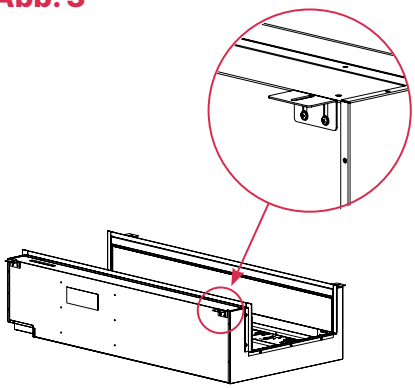

Abb. 4

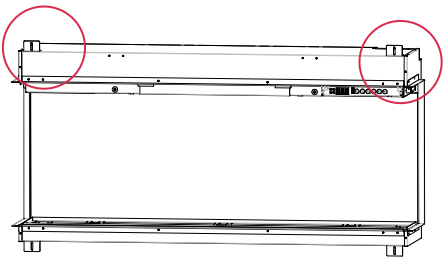

Abb. 5

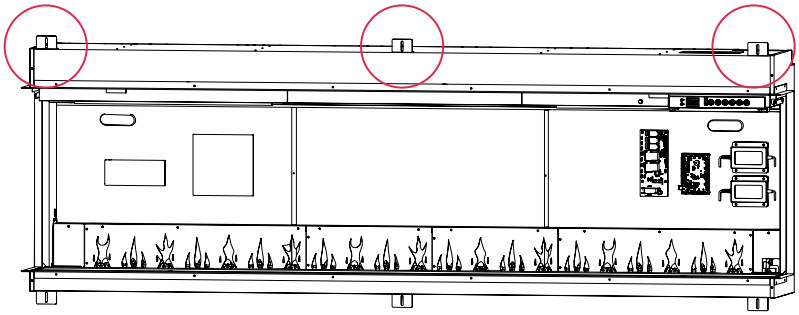

Abb. 6

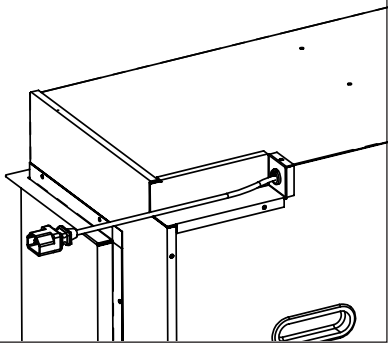

Abb. 7

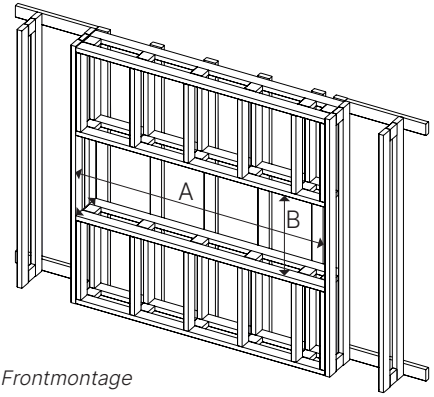

Frontmontage

Abb. 8

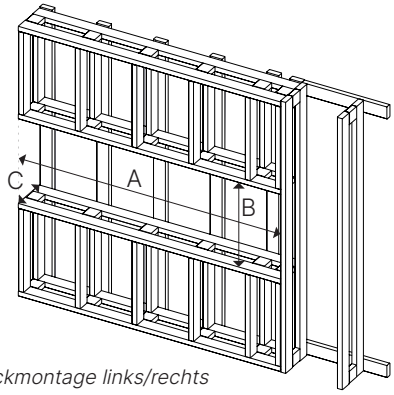

Eckmontage links/rechts

Abb. 9

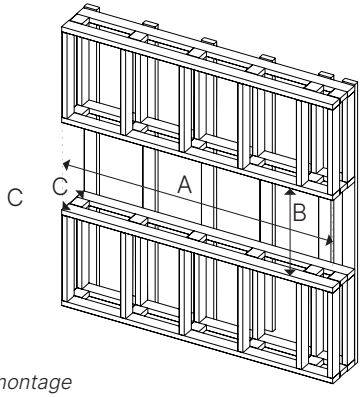

Erkermontage

Abb. 10

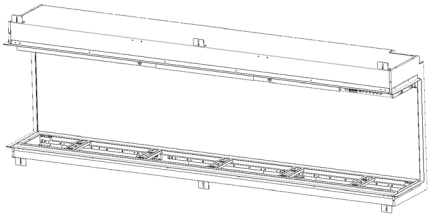

Abb. 11

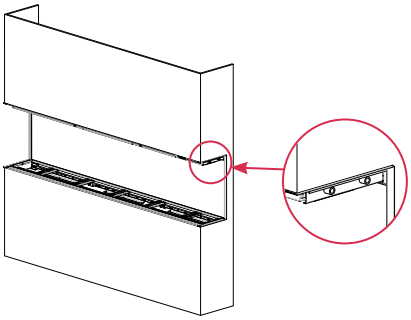

Abb. 12

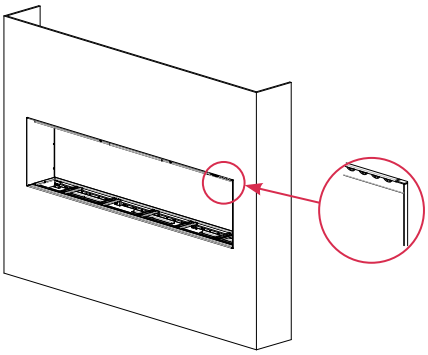

Abb. 13

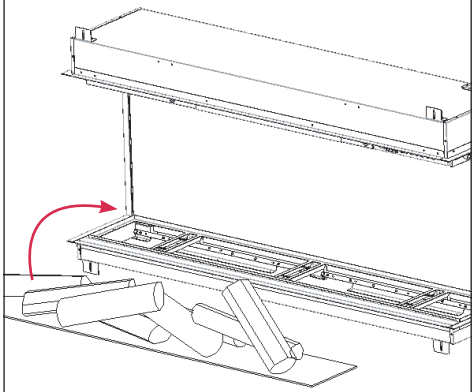

Abb. 14

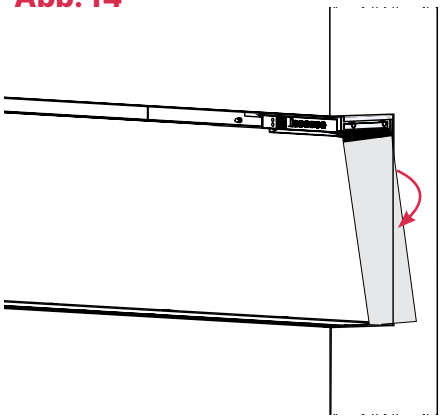

Abb. 15

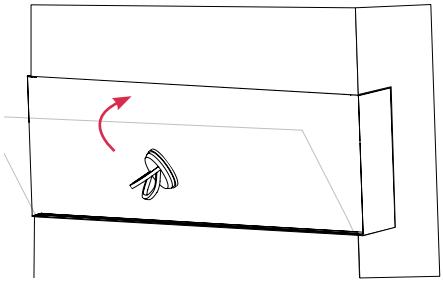

Abb. 16

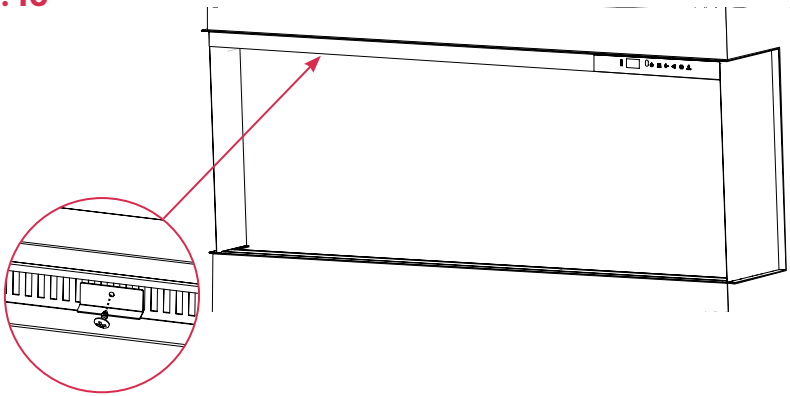

Zusatzinformationen

Garantie

Für Ihr Produkt wird eine Garantie von zwei Jahren ab Kaufdatum gewährt.

Innerhalb dieser Frist verpflichten wir uns, dieses Produkt kostenlos zu reparieren oder umzutauschen, sofern es entsprechend dieser Anleitung eingerichtet und betrieben wurde.

Ihre Ansprüche im Rahmen dieser Garantie gelten zusätzlich zu Ihren gesetzlichen Rechten, die durch diese Garantie selbst nicht berührt werden.

Sollten Sie nach dem Kauf dieses Produkts Informationen oder Unterstützung benötigen oder Ersatzteile erwerben wollen, wenden Sie sich bitte in erster Linie an Ihren Händler, bei dem Sie es gekauft haben.

Verwahren Sie bitte den Kaufbeleg als Kaufnachweis.

Für weitere Hilfe und Unterstützung besuchen Sie www.dimplexfires.com

Modell und Seriennummer

Tragen Sie hier das Modell und die Seriennummer ein. Wenn Sie uns in Zukunft kontaktieren müssen, werden wir Sie um diese Informationen bitten, um Ihr Gerät identifizieren zu können:

Modell: _____

Seriennummer: _____

Recycling



Am Ende der Nutzungsdauer darf dieses elektrische Gerät nicht mit dem Hausmüll entsorgt werden. Das Gerät recyceln, wenn entsprechende Einrichtungen vorhanden sind. Erkundigen Sie sich bei Ihrer örtlichen Behörde oder Ihrem Händler nach Recyclingmöglichkeiten in Ihrem Land.

Informations importantes

Lisez attentivement ces instructions et conservez-les soigneusement pour pouvoir les consulter ultérieurement. Veuillez également prendre connaissance des informations présentes sur l'appareil. Le non-respect de ces instructions peut entraîner des blessures et/ou des dommages et peut annuler la garantie.

Consignes d'utilisation générales

Toujours observer des précautions de base en cas d'utilisation d'appareils électriques, afin de réduire le risque d'incendie, de chocs électriques et de blessures sur des personnes, notamment :

- Si l'appareil est endommagé, consultez le fournisseur avant de l'installer et de le mettre en marche.
- **Ne pas** utiliser l'appareil à l'extérieur.
- **Ne pas** utiliser l'appareil à proximité immédiate d'une baignoire, d'une douche ou d'une piscine.
- **Ne pas** placer l'appareil juste en dessous d'une prise murale ou d'un boîtier de raccordement.

AVERTISSEMENT : cet appareil de chauffage ne doit pas être utilisé à d'autres fins que celles prévues pour un usage domestique normal dans le pays où il a été acheté auprès d'un revendeur agréé.

Ne pas utiliser cet appareil de chauffage s'il est tombé.

Ne pas utiliser l'appareil de chauffage en cas de signes visibles de dommages.

Utiliser cet appareil de chauffage sur une surface horizontale et stable, ou le fixer au mur, le cas échéant.

Risques de surchauffe et d'incendie



- **AVERTISSEMENT :** l'appareil porte l'avertissement **« NE PAS COUVRIR »**. Il est primordial de respecter cette instruction à tout moment.
- **Ne pas** utiliser l'appareil de chauffage pour sécher du linge et ne déposer aucun tissu ou vêtement sur l'appareil, car cela pourrait engendrer un risque de surchauffe et d'incendie.
- Maintenir tous les matériaux combustibles, tels que les rideaux, les draps, les textiles et les meubles, à **au moins 1 mètre** de l'avant, des côtés, de l'arrière et de la sortie d'air de l'appareil de chauffage, et veiller à ce que l'appareil ne soit jamais couvert ou obstrué afin d'éviter les risques de surchauffe et d'incendie ou d'entraver la circulation de l'air autour de l'appareil.
- **Ne pas** utiliser l'appareil de chauffage sur un tapis ou de la moquette à poils longs.
- **AVERTISSEMENT :** afin d'éviter tout risque lié à un réarmement involontaire du disjoncteur thermique, cet appareil ne doit pas être alimenté par un dispositif de commutation externe, tel qu'une minuterie, ou connecté à un circuit qui est régulièrement mis en marche et arrêté par le service public.

Sécurité électrique

- **Ne pas** utiliser avec des rallonges, des adaptateurs multiprises ou des contrôleurs automatiques tels que des minuteries ou des thermostats qui allument automatiquement le chauffage, car cela peut entraîner des risques de surchauffe ou d'incendie.

Précautions à prendre en présence d'enfants et de personnes vulnérables

- Les enfants de moins de 3 ans doivent être tenus à l'écart de l'appareil, sauf s'ils sont sous surveillance constante.
- Les enfants âgés de 3 à 8 ans ne peuvent allumer/éteindre l'appareil que s'il est installé dans sa position prévue et s'ils ont reçu des instructions pour l'utiliser en toute sécurité. Ils ne doivent pas brancher, régler, nettoyer ou effectuer l'entretien de l'appareil.
- Les enfants de 8 ans et plus, ainsi que les personnes dont les capacités physiques, sensorielles ou mentales sont réduites, ne peuvent utiliser l'appareil que sous surveillance ou s'ils ont reçu les instructions appropriées pour l'utiliser en toute sécurité.
- Les enfants ne doivent pas jouer avec cet appareil. Le nettoyage et l'entretien ne doivent pas être effectués par des enfants sans surveillance.
- Certaines parties de ce produit peuvent devenir très chaudes et provoquer des brûlures. Redoubler de prudence, en particulier à proximité d'enfants et de personnes vulnérables.
- Ne pas utiliser ce radiateur dans des pièces exiguës lorsque des personnes s'y trouvant ne sont pas en mesure de quitter la pièce sans aide, à moins qu'une supervision constante soit assurée.

AVERTISSEMENT : CONSERVER LES PILES HORS DE PORTÉE DES ENFANTS

La télécommande de cet appareil comporte une petite pile. Pour éviter tout risque d'étouffement, la télécommande doit être conservée hors de la portée des enfants. Ne pas avaler la pile. En cas d'ingestion de la pile, consultez immédiatement un médecin.



1. L'ingestion peut entraîner de graves lésions, en à peine deux heures, voire le décès en raison de brûlures chimiques et d'une perforation potentielle de l'œsophage.
2. Si vous pensez que des piles ont été avalées ou placées dans tout autre endroit du corps, obtenez immédiatement une assistance médicale.
3. Examiner l'appareil et s'assurer que le compartiment des piles est correctement fermé (p. ex. que la vis ou toute autre attache mécanique est bien serrée). Ne pas utiliser l'appareil si le compartiment n'est pas sécurisé.
4. Jeter les piles bouton usagées immédiatement et de manière sécurisée. Les piles déchargées restent potentiellement dangereuses.

Attention : aucun symptôme apparent.

Malheureusement, il n'est pas toujours évident de savoir qu'une pile bouton est coincée dans l'œsophage d'un enfant. Aucun symptôme précis n'est associé à ce cas d'incident. L'enfant peut :

- tousser, donner l'impression de s'étouffer ou baver beaucoup ;
- donner l'impression d'avoir une intoxication alimentaire ou un virus ;
- vomir ;
- pointer du doigt sa gorge ou son estomac ;
- avoir une douleur au ventre, à la poitrine ou à la gorge ;
- être fatigué ou léthargique ;
- être plus calme ou rechercher davantage la proximité, ne pas être lui-même ;
- perdre tout ou partie de son appétit ; et
- ne pas vouloir ou être en mesure d'avaler des aliments solides.

Ces types de symptômes varient et fluctuent et la douleur peut augmenter puis se résorber.

Un symptôme spécifique de l'ingestion d'une pile bouton est le vomissement de sang frais (rouge vif). Si l'enfant présente ce symptôme, obtenez immédiatement une assistance médicale.

L'absence de symptômes clairs est une raison importante pour laquelle il faut être vigilant en ce qui concerne la présence de piles bouton vides ou de rechange à la maison et de produits qui en contiennent.

Informations techniques

AVERTISSEMENT : toujours faire appel à un électricien qualifié. L'installation et le câblage des prises électriques doit être conforme aux codes de construction locaux et aux autres réglementations applicables afin de réduire les risques d'incendie, d'électrocution et de blessure.

Puissance : 230-240 V~50 Hz

Puissance calorifique		**230 V**		**240 V**	
Puissance calorifique nominale	P_{Nom}	1,8	-	2,0	kW
Puissance calorifique minimale	P_{min}	0,9	-	1,0	kW
Puissance calorifique continue maximale	$P_{max,c}$	1,8	-	2,0	kW

Consommation d'électricité auxiliaire		**230 V**		**240 V**	**W**
En mode veille	P_{SM}	0,5	-	0,5	W
Mode flamme uniquement VIS50&60		22,0	-	24,0	W
Mode flamme uniquement VIS74		33,0		35,0	W

Avec contrôle électronique de la température ambiante.

Dimensions

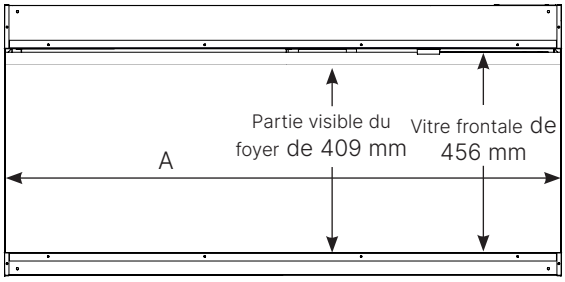

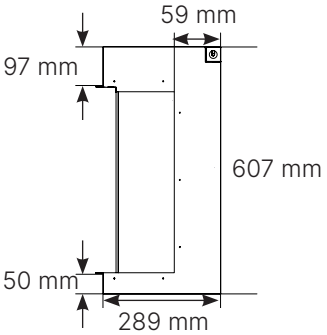

Modèle	**A**
VIS50-UE	1 246 mm
VIS60-UE	1 565 mm
VIS74-UE	1 883 mm

Contenu de la boîte

	VIS50-UE	VIS60-UE	VIS74-UE
Foyer 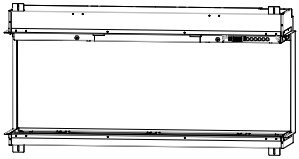	x1	x1	x1
Vitre frontale 	x1	x1	x1
Vitre latérale  Garniture latérale fermée 	x2	x2	x2
Télécommande 	x1	x1	x1
Cordon d'alimentation UE 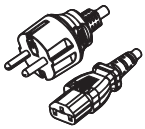	x1	x1	x1
Ensemble de bûches en bois véritable 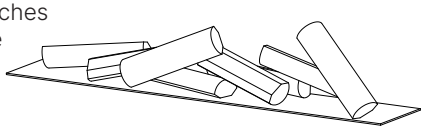	x1	x1	x1
Ventouse 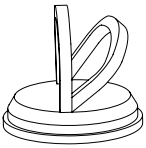 *Ne pas jeter la ventouse après l'installation. Conservez-la dans un endroit sûr, car elle est nécessaire pour l'entretien et la maintenance de l'unité.* Manuel 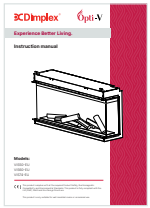	x1	x1	x1

Kit de quincaillerie

	VIS50-UE	VIS60-UE	VIS74-UE
Supports de montage 	x4	x4	x6
Supports de vitre frontale 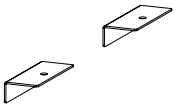	x2	x2	x4
Vis à bois de 25,4 mm 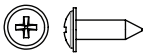	x4	x4	x6
Vis noires 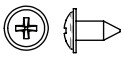	x11	x14	x18
Niveau à bulle 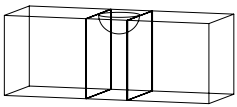	x1	x1	x1

Installation

REMARQUE : l'installation nécessite deux personnes.

1. Retirez tous les éléments de l'emballage. Prenez connaissance de toutes les étiquettes d'information figurant sur le produit.
2. Familiarisez-vous avec les éléments nécessaires à l'installation en consultant la liste « Contenu de la boîte ».
3. L'ensemble de bûches en bois véritable est emballé à l'intérieur du foyer. Retirez-le avec précaution et mettez-le de côté pour plus tard.

REMARQUE IMPORTANTE : ne soulevez pas l'ensemble de bûches en le tenant par les pièces décoratives « bûches véritables », car cela pourrait l'endommager. Soutenez-le plutôt par sa base lorsque vous le soulevez ou le mettez en place.

Wi-Fi

Ce produit est doté d'une commande intelligente via l'application Glen Dimplex Connect. Pour pouvoir utiliser cette fonctionnalité, assurez-vous que le produit se trouve à portée d'un réseau Wi-Fi.

Installation

Pour obtenir la meilleure vue de l'effet de flamme, nous vous recommandons d'installer la base de l'appareil à une distance comprise entre 130 et 1 000 mm du sol.

AVERTISSEMENT : le haut du foyer électrique doit se trouver à une distance minimale de 310 mm du plafond et de 130 mm du sol.

Objets en surplomb

Ce produit est conçu pour être utilisé comme pièce maîtresse dans votre maison. Si vous prévoyez de placer ou d'accrocher des objets au-dessus du produit, tels qu'un téléviseur, un manteau de cheminée ou une œuvre d'art, suivez toujours les recommandations fournies par son fabricant pour une installation au-dessus d'un appareil de chauffage.

Préparation du foyer

Ce foyer électrique peut être installé en configuration frontale, en angle ou en baie.

REMARQUE : pour les installations en baie, les garnitures latérales ouvertes sont préinstallées sur le produit. Passez à l'étape 3.

Pour les installations en configuration frontale ou en angle, la ou les garnitures latérales fermées devront être installées.

1. Retirez les garnitures latérales ouvertes préinstallées. Vous pouvez les conserver pour une utilisation ultérieure (Fig. 1).
2. Installez la garniture latérale fermée : 1 x pour la configuration en angle, à gauche ou à droite. 2 x pour la configuration frontale : placez-en une à gauche et une à droite. Utilisez les 7 x vis noires fournies (Fig. 2).
3. Posez soigneusement le foyer sur le dos et installez les supports de montage sur le dessus et le dessous du foyer avec les vis noires fournies (Fig. 3).

   REMARQUE : les unités VIS50-EU et VIS60-EU comportent 4 supports de montage, et les unités VIS74-EU, 6 supports de montage (Fig. 4 et 5).

   REMARQUE : les supports de montage sont équipés de fentes pour permettre de légers ajustements afin de s'adapter au cadre. Assurez-vous que tous les supports sont alignés.

Installation électrique

AVERTISSEMENT

L'installation de produits électriques doit être conforme aux codes électriques locaux et/ou nationaux en vigueur et aux exigences des services publics.

Utilisez le cordon approprié pour respecter les codes électriques locaux et nationaux en matière de consommation nominale.

ATTENTION : un circuit dédié protégé par un fusible de 13 A est requis, adapté à la tension appropriée (230/240 V). Un interrupteur d'isolement doit également être intégré dans les cas où la prise du produit est inaccessible après l'installation.

Installation du cordon d'alimentation

Installez le cordon d'alimentation dans la prise d'alimentation du produit (Fig. 6).

AVERTISSEMENT : cet appareil de chauffage n'est pas conçu pour être utilisé avec une rallonge. Branchez le cordon directement dans une prise appropriée avec mise à la terre.

Préparation du cadre

ATTENTION : ce foyer électrique N'EST PAS porteur. Assurez-vous que l'ouverture du foyer électrique est encadrée de telle manière que le poids des matériaux de construction n'exercera pas de pression sur le dessus de l'appareil.

REMARQUE : le câblage se trouve dans le coin supérieur droit arrière du foyer. Le cadre doit permettre l'acheminement du cordon d'alimentation jusqu'à cet emplacement.

REMARQUE : ces dimensions de cadre sont basées sur une installation avec des plaques de plâtre de 13 mm.

Modèle	Largeur	Hauteur	Profondeur (minimum)
	A	B	C
VIS50-UE	1 257 mm	616 mm	295 mm
VIS60-UE	1 581 mm	616 mm	295 mm
VIS74-UE	1 895 mm	616 mm	295 mm

1. Préparez un mur avec une ouverture encadrée, en suivant les dimensions du tableau ci-dessus. Les dimensions sont les mêmes pour les installations en configuration frontale (Fig. 7), en angle (Fig. 8) et en baie (Fig. 9).
2. Branchez le cordon d'alimentation sur une prise murale ou raccordez-le à l'interrupteur d'isolement.

   REMARQUE : assurez-vous que le cordon n'est pas coincé ou endommagé et qu'il est dégagé du produit lors de la mise en place.

   REMARQUE : attendez que la vitre frontale soit installée avant de mettre l'appareil sous tension.
3. Soulevez le foyer dans l'ouverture du cadre à l'aide des poignées situées à l'arrière du foyer électrique.

   REMARQUE : assurez-vous d'avoir suivi les instructions de la section Préparation du foyer avant l'installation.
4. Mettez le foyer à niveau. Un niveau à bulle est inclus dans le kit de quincaillerie fourni.
5. Fixez les supports de montage au cadre en haut et en bas à l'aide des vis à bois fournies. Les supports de montage empêcheront le foyer de bouger dans le cadre (Fig. 10).
6. Installez le matériau de finition jusqu'à la garniture (Fig. 11 et 12).

   ATTENTION : ne percez pas le boîtier du foyer.
7. Finalisez l'installation en utilisant les matériaux de finition de votre choix.
8. Terminez l'installation en suivant les instructions des sections suivantes : installation de l'ensemble de bûches, de la vitre latérale et de la vitre frontale.

Ensemble de bûches

IMPORTANT : ne soulevez pas l'ensemble de bûches en le tenant par les pièces décoratives « bûches véritables », car cela pourrait l'endommager. Soutenez-le plutôt par sa base lorsque vous le soulevez et le mettez en place.

REMARQUE : assurez-vous que l'ensemble de bûches est installé avant les pièces en verre.

1. L'ensemble de bûches est emballé individuellement, retirez tous les emballages de protection.
2. Placez l'ensemble de bûches dans le foyer, assurez-vous qu'il est à niveau et positionné au centre (Fig. 13).

Vitre latérale

REMARQUE : il n'est pas nécessaire d'installer de vitre latérale si vous avez déjà placé une garniture latérale fermée.

1. Assurez-vous qu'il n'y a pas de débris ou d'empreintes digitales sur la vitre frontale de commencer.
2. Assurez-vous que le côté mat de la garniture noire supérieure est orienté vers l'intérieur.
3. Insérez le haut du panneau de verre dans la fente supérieure.
4. Inclinez-le soigneusement vers l'intérieur jusqu'à ce qu'il soit en position verticale. Une fois en place, il se mettra dans la bonne position (Fig. 14).
5. Répétez l'opération de l'autre côté pour les installations en baie.

Vitre frontale

REMARQUE : attendez que la vitre frontale soit installée avant de mettre l'appareil sous tension. Si l'appareil est déjà branché avant l'installation de la vitre frontale, coupez et remettez l'alimentation pour activer les commandes tactiles cachées.

1. Assurez-vous qu'il n'y a pas de débris ou d'empreintes digitales sur la face intérieure de la vitre frontale avant de commencer.
2. Fixez la ventouse fournie sur la face extérieure de la vitre frontale. Assurez-vous que la ventouse est bien fixée.
3. À l'aide de la ventouse, soulevez la vitre et placez-la dans la fente inférieure en l'inclinant.
4. Inclinez le verre en position verticale (Fig. 15).
5. Fixez le tout à l'aide des deux supports de vitre frontale et des vis noires fournies (Fig. 16).

   ATTENTION : assurez-vous que la vitre frontale ne bascule pas vers l'avant pendant l'installation des supports de la vitre frontale.
6. Retirez la ventouse et nettoyez les traces de doigts ou les débris sur la vitre avec un nettoyant pour vitres non abrasif.

   REMARQUE : ne jetez pas la ventouse ! Conservez-la dans un endroit sûr, car elle pourrait être nécessaire pour l'entretien et la maintenance de ce foyer électrique.

Fonctionnement du poêle

Fonctionnement général

REMARQUE : l'élément chauffant conserve la chaleur après l'arrêt. Lorsque le chauffage est arrêté, il y a une période de refroidissement avant que le ventilateur ne s'arrête complètement.

REMARQUE : le foyer électrique conserve les réglages précédemment utilisés après une coupure de courant.

Protection contre la surchauffe

Ce produit est doté d'une protection contre la surchauffe. Si l'appareil surchauffe, un limiteur de sécurité manuel coupe automatiquement le fonctionnement de l'appareil. Pour réinitialiser le produit, il doit être débranché de l'alimentation électrique. Éteignez la prise murale, éteignez l'interrupteur d'isolement ou débranchez le produit de la prise murale. Attendez 30 minutes avant de rebrancher et de rallumer.

Commandes tactiles cachées

Les commandes tactiles cachées sont situées en haut à droite du foyer électrique.

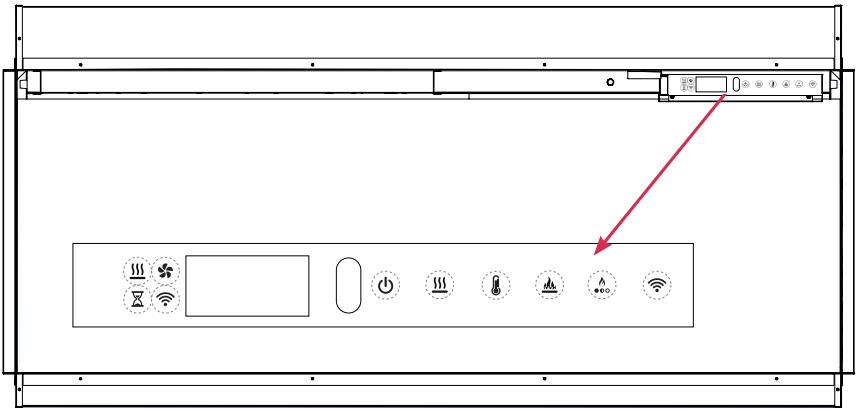

Bouton	Affichage	Fonction	Description
	MARCHE ARRÊT	Veille	Appuyer pour METTRE EN MARCHE l'appareil. Appuyer pour le mettre en VEILLE.
	MARCHE ARRÊT FROID	Chaleur	Appuyez pour allumer le chauffage. Le panneau d'affichage indique brièvement la température définie (##ST), puis la température ambiante de la pièce. Appuyer une seconde fois pour éteindre le chauffage. Appuyez à nouveau pour laisser le ventilateur fonctionner uniquement en mode « Air froid ».
		Température	Appuyez sur l'icône pour régler la température par incréments de 1 °C. La plage de température est de 15 à 32 °C (59 à 90 °F).
	t01 t02 t03	Thème de flamme : Naturelle Bois Lit de braises	Appuyez plusieurs fois pour faire défiler les différents modes de thème de flamme.
	PS1 PS2 PS3 PS4 PS5 PS6	Préréglages de flamme : Flamme de lit de braises / Ambre doré / Élevé Flamme de lit de braises / Safran royal / Élevé Flamme de lit de braises / Or blanc doux / Moyen Bois / Ambre doré / Élevé Bois / Safran / Élevé Gaz / Bleu avec pointe jaune / Élevé	Appuyez sur cette touche pour faire défiler les préréglages de flamme (6 styles) du mode, de la vitesse et de la hauteur de la flamme. Pour tous les préréglages - Le volume est DÉSACTIVÉ, la luminosité est C2H (mode d'éclairage supérieur élevé).
		Connexion Wi-Fi avec l'application	

Télécommande

L'appareil dispose d'une télécommande Bluetooth multifonction, équipée de piles fournies. Tirer complètement sur les languettes en plastique afin d'enclencher les piles. Pour l'utiliser, pointez la télécommande directement vers l'appareil.

Veille

Appuyez pour METTRE EN MARCHE l'appareil.

Appuyez pour le mettre en VEILLE.

Minuterie

Appuyez plusieurs fois pour régler la durée de la minuterie. L'appareil se met en veille une fois le temps écoulé. La minuterie peut être réglée de 30 minutes (l'écran affiche « 0.5Hr ») à 8 heures par intervalles de 30 minutes.

Mode thème de flamme

Appuyez plusieurs fois pour faire défiler les différents modes de thème de flamme : flamme naturelle, flamme de bois et flamme de lit de braises.

Mode chauffage

Appuyez pour allumer le chauffage. Le panneau d'affichage indique brièvement la température définie (##ST), puis la température ambiante de la pièce. Appuyez une seconde fois pour éteindre le chauffage. Appuyez à nouveau pour laisser le ventilateur fonctionner uniquement en mode « Air froid ».

Diminuer la température

Appuyez une fois pour afficher la température actuelle. Appuyez à nouveau pour diminuer la température par incréments de 1 °C. La température la plus basse est de 15 °C (59 °F).

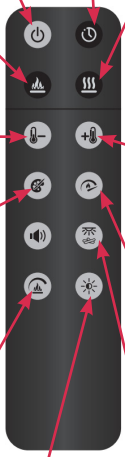

Augmenter la température

Appuyez pour afficher la température actuelle. Appuyez à nouveau pour augmenter la température par incréments de 1 °C. La température peut être réglée jusqu'à 32 °C (89,6 °F).

Réglage de la couleur de la flamme

Appuyez pour faire défiler les réglages de couleur de la flamme (6 styles x 3 modes) :

1. Ambre doré
2. Safran royal
3. Cuivre profond
4. Or blanc doux
5. Rouge braise
6. Bleu/pointes jaunes

Vitesse de la flamme

Appuyez pour faire défiler les réglages de vitesse de la flamme (5 styles x 3 modes) du mode de flamme sélectionné (C) : Calme, Lent, Normal, Rapide et Très rapide.

Volume

Appuyez une fois pour afficher le réglage actuel du volume. Appuyez plusieurs fois pour faire défiler les options de DÉSACTIVÉ à VOL6.

Hauteur de la flamme

Faites défiler les réglages de la hauteur de la flamme (3 styles x 3 modes) du mode de flamme sélectionné (C) : Faible, Moyen et Élevé.

Mode luminosité et scintillement

Appuyez plusieurs fois sur le bouton pour faire défiler les modes de luminosité et de scintillement : Éclairage supérieur et lit de braises, Intensité forte/faible et Effets de scintillement combinés.

Contrôle par l'application

Ce produit est doté d'une commande intelligente via l'application Glen Dimplex Connect. Pour pouvoir utiliser les fonctionnalités de l'application, suivez les étapes pour vous connecter à votre appareil.

1. Téléchargez l'application « Glen Dimplex Connect » depuis votre boutique d'applications iOS ou Android.
2. Activez les services de localisation sur votre téléphone portable.
3. **REMARQUE :** assurez-vous que votre téléphone portable est connecté au même réseau Wi-Fi que le foyer électrique.

Connexion

1. Inscrivez-vous avec votre adresse e-mail ou votre numéro de téléphone portable.
2. Acceptez la politique de confidentialité, l'accord d'utilisation, la déclaration de confidentialité pour les enfants et la liste de partage d'informations avec des tiers.
3. Saisissez le code de vérification.

Ajouter un dispositif

Après avoir créé votre compte, connectez-vous et cliquez sur « Ajouter un appareil ». Il existe trois méthodes pour ajouter votre Foyer : Bluetooth, mode « clignotement lent » ou mode « clignotement rapide ».

Méthode 1 : Bluetooth

1. Sur le foyer électrique, appuyez sur le bouton pendant 5 secondes ; le voyant bleu Wi-Fi clignote.
2. Cliquez sur « Ajouter » lorsque vous voyez votre appareil.
3. Saisissez le nom et le mot de passe du réseau Wi-Fi, puis cliquez sur « Suivant » pour jumeler l'appareil.
4. Le voyant Wi-Fi bleu s'allume une fois l'appareil connecté.

Méthode 2 : ajouter manuellement en mode « Clignotement lent »

1. Sur le foyer électrique, appuyez sur le bouton pendant 5 secondes ; le voyant bleu Wi-Fi clignote.
2. Ouvrez l'application sur votre téléphone portable et saisissez le nom et le mot de passe du réseau Wi-Fi.
3. Cliquez sur « Suivant » pour jumeler l'appareil.
4. Cliquez sur « Clignotement lent » pour connecter l'appareil. Le voyant Wi-Fi bleu s'allume une fois l'appareil connecté.

Méthode 3 : ajouter manuellement en mode « Clignotement rapide »

1. Sur le foyer électrique, appuyez sur le bouton pendant 5 secondes ; le voyant bleu Wi-Fi clignote.
2. Ouvrez l'application sur votre téléphone portable et saisissez le nom et le mot de passe du réseau Wi-Fi.
3. Cliquez sur « Suivant » pour jumeler l'appareil.
4. Cliquez sur « Clignotement rapide » pour connecter l'appareil. Le voyant Wi-Fi bleu s'allume une fois l'appareil connecté.

Entretien

Remplacement de la pile de la télécommande

Pour remplacer la pile :

1. Retirer le couvercle des piles de la télécommande à l'aide d'un tournevis Philips.
2. Installer correctement une pile de 3 volts (CR2032 [plus longue durée] ou CR2025) dans le support de pile, le côté + orienté vers le haut.
3. Fixer le couvercle de la batterie à l'aide de la vis précédemment retirée.



La batterie doit être recyclée ou éliminée de manière appropriée. Consulter les autorités locales ou le revendeur pour les recommandations de recyclage dans votre pays.

AVERTISSEMENT

Débranchez l'appareil et laissez-le refroidir avant de procéder à toute opération d'entretien ou de nettoyage, afin de réduire les risques d'incendie, d'électrocution ou de blessures corporelles.

Nettoyage de la vitre

La vitre est nettoyée en usine lors de l'opération d'assemblage. Lors du transport, de l'installation, de la manutention, etc., le verre peut accumuler des particules de poussière. Celles-ci peuvent être éliminées en dépoussiérant légèrement avec un chiffon propre et sec.

Pour enlever les empreintes digitales ou autres marques, le verre peut être nettoyé avec un chiffon humide. Le verre doit être parfaitement essuyé avec un chiffon non pelucheux afin d'éviter les traces d'eau. Pour éviter les rayures, **NE PAS UTILISER** de nettoyants abrasifs.

Nettoyage de la surface du foyer électrique.

Utilisez uniquement un chiffon humide pour nettoyer les surfaces peintes de l'appareil. **NE PAS UTILISER** de nettoyants abrasifs. Le foyer électrique ne doit pas être utilisé lorsqu'il y a une accumulation de poussière ou de saleté sur ou dans l'appareil, car cela peut provoquer une accumulation de chaleur et éventuellement des dommages. Pour cette raison, le chauffage doit être inspecté régulièrement, en fonction des conditions et au minimum une fois par an.

Maintenance

À l'exception de l'installation et du nettoyage décrits dans le présent manuel, tout autre entretien doit être effectué par un représentant du service après-vente agréé.

Le foyer est équipé d'un port USB situé à côté de l'interrupteur à bascule principal.

Ce port USB doit être utilisé **UNIQUEMENT** avec des clés USB autorisées contenant un logiciel/micrologiciel approuvé.

NE PAS INSÉRER de périphérique USB non autorisé dans ce port, car cela pourrait endommager le micrologiciel installé.

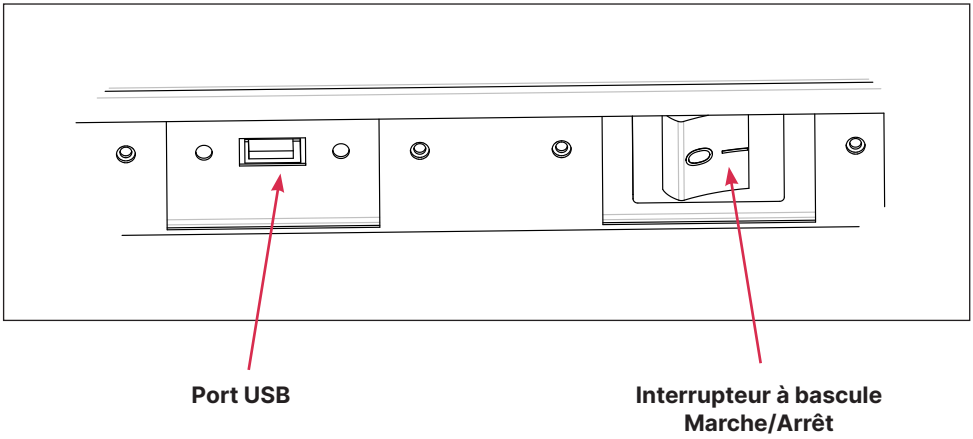

Fig. 1

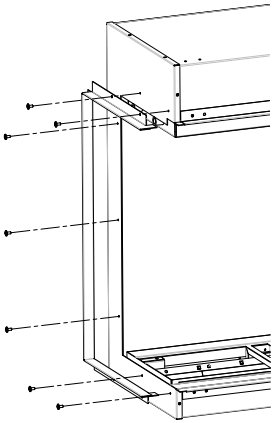

Fig. 2

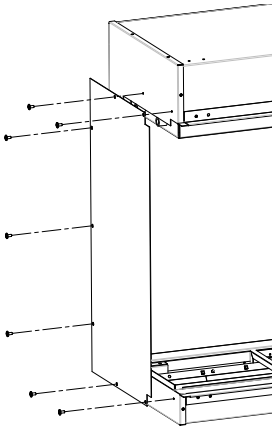

Fig. 3

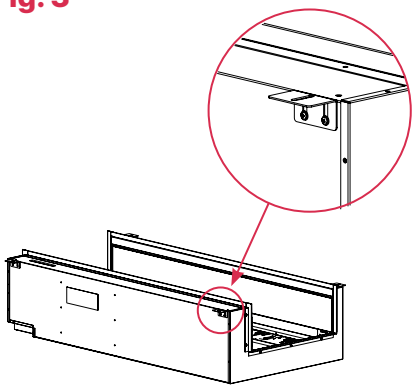

Fig. 4

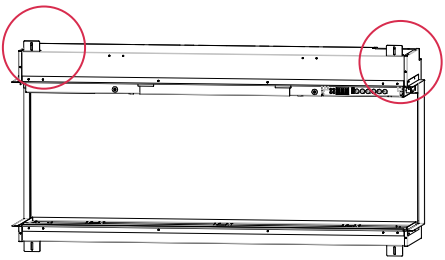

Fig. 5

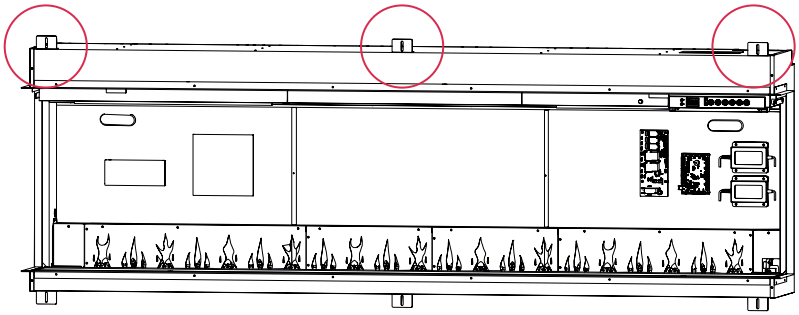

Fig. 6

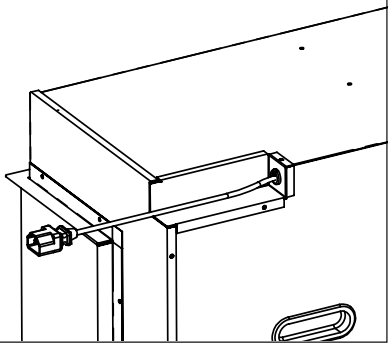

Fig. 7

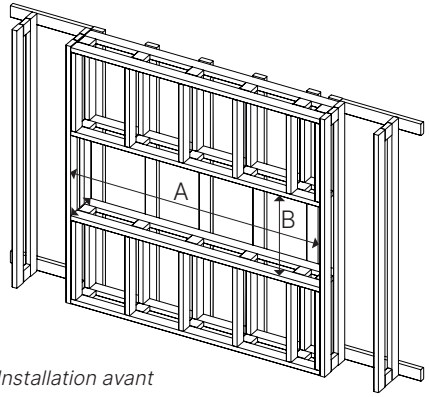

Installation avant

Fig. 8

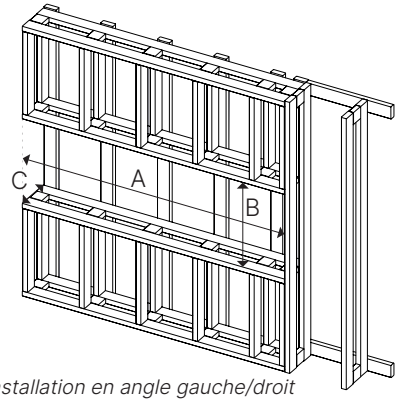

Installation en angle gauche/droit

Fig. 9

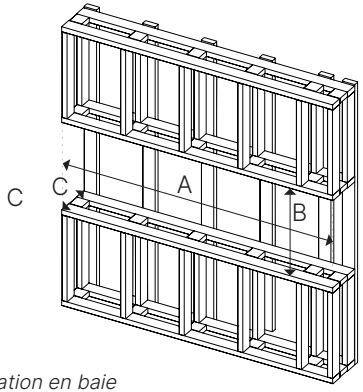

Installation en baie

Fig. 10

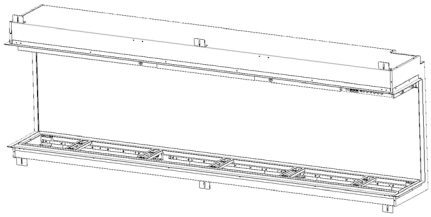

Fig. 11

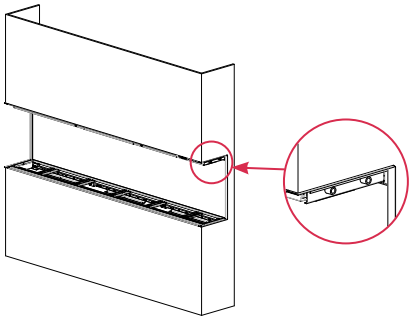

Fig. 12

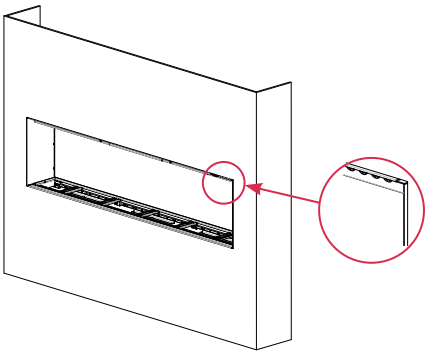

Fig. 13

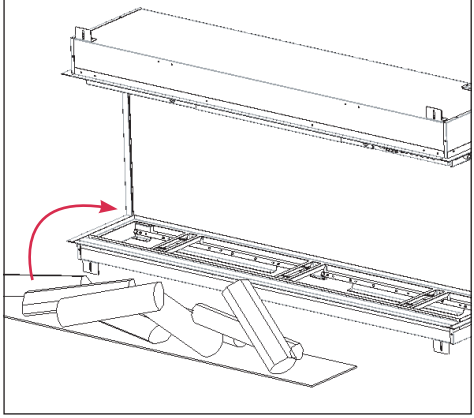

Fig. 14

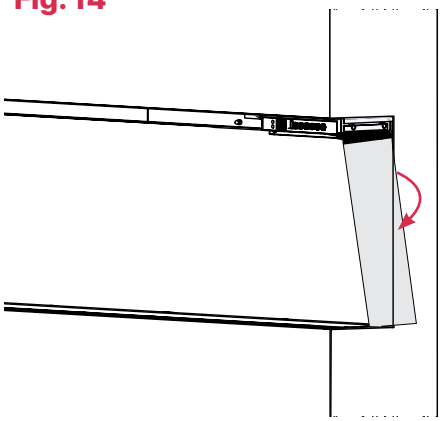

Fig. 15

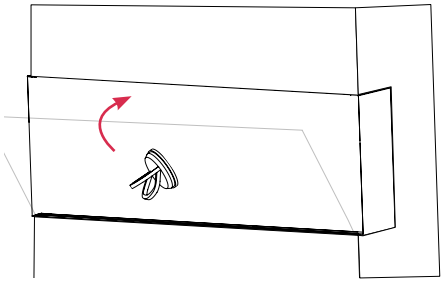

Fig. 16

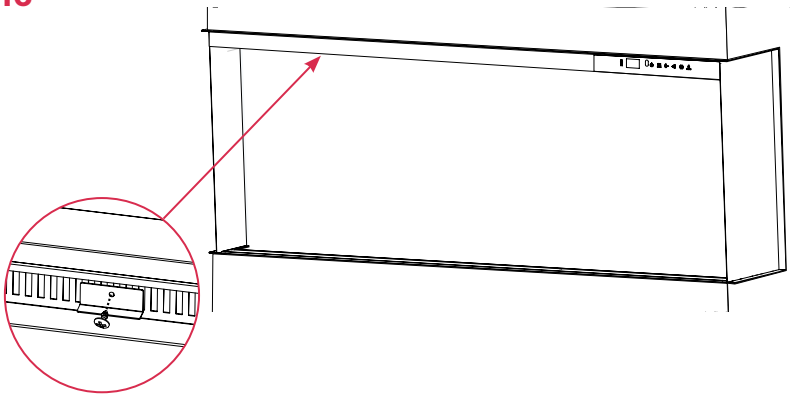

Informations supplémentaires

Garantie

Votre produit est garanti pendant deux ans à compter de la date d'achat.

Pendant cette période, nous nous engageons à réparer ou à échanger gratuitement ce produit, à condition qu'il ait été installé et utilisé conformément à ces instructions.

Les droits que vous confère la présente garantie s'ajoutent à vos droits légaux, qui ne sont pas affectés par la présente garantie.

Si vous avez besoin d'informations ou d'une assistance après-vente pour ce produit ou si vous devez acheter des pièces de rechange, adressez-vous en premier lieu au revendeur, c'est-à-dire au lieu d'achat.

Veuillez conserver votre reçu comme preuve d'achat.

Pour plus d'aide et d'assistance, consulter le site www.dimplexfires.com

Modèle et numéro de série

Indiquez le modèle et le numéro de série ci-dessous. Si vous venez à nous contacter à l'avenir, nous vous demanderons de nous communiquer ces informations afin d'identifier votre appareil :

Modèle : _____

Numéro de série : _____

Recyclage



Les produits électriques en fin de vie ne doivent pas être jetés avec les ordures ménagères. Recyclez l'appareil dans des endroits prévus à cet effet. Consultez les autorités locales ou votre revendeur pour obtenir des conseils sur le recyclage dans votre pays.

Informazioni importanti

Leggere attentamente le istruzioni riportate di seguito e conservarle per poterle consultare in futuro. Prendere nota anche delle informazioni presenti sull'apparecchio. La mancata osservanza di queste istruzioni potrebbe causare lesioni, danni o invalidare la garanzia.

Linee guida generali per l'utilizzo

Quando si utilizzano apparecchiature elettriche, è necessario attenersi sempre alle precauzioni di base per ridurre il rischio di incendio, scossa elettrica e lesioni alle persone, compreso quanto segue:

- Se l'apparecchio è danneggiato, consultare il fornitore prima dell'installazione e dell'uso.
- **Non** utilizzare all'aperto.
- **Non** utilizzare nelle immediate vicinanze di una vasca da bagno, di una doccia o di una piscina.
- **Non** collocare l'apparecchio immediatamente sotto una presa di corrente fissa o una scatola di derivazione.

AVVERTENZA: questo caminetto non deve essere utilizzato per scopi diversi dal normale uso domestico nel Paese in cui è stato acquistato presso un rivenditore commerciale autorizzato.

Non utilizzare questo caminetto se è caduto.

Non utilizzare il caminetto se presenta segni visibili di danni.

Utilizzare questo caminetto su una superficie orizzontale e stabile, oppure fissarlo alla parete, a seconda dei casi.

Surriscaldamento e rischio di incendio



- **AVVERTENZA:** l'apparecchio è provvisto di un'etichetta di avvertenza **"NON COPRIRE"**. Assicurarsi che questa avvertenza venga rispettata in ogni momento.
- **Non** utilizzare l'apparecchio per asciugare il bucato né appoggiare alcun materiale o indumento sull'apparecchio, in quanto ciò potrebbe causare surriscaldamento e rischio di incendio.
- Tenere tutti i materiali combustibili (come tende, tendaggi, tessuti e arredi) **ad almeno 1 metro** di distanza dalla parte anteriore, dai lati, dalla parte posteriore e dalla presa d'aria del caminetto, e assicurarsi che l'apparecchio non sia mai coperto o ostruito per evitare surriscaldamento e rischio di incendio o per non ostacolare la circolazione dell'aria intorno all'apparecchio.
- **Non** utilizzare il caminetto su tappeti a pelo folto o a pelo lungo.
- **AVVERTENZA:** al fine di evitare un pericolo dovuto al ripristino involontario del dispositivo di spegnimento termico, questo apparecchio non deve essere alimentato tramite un dispositivo di commutazione esterno, come un timer, né collegato a un circuito che viene regolarmente acceso e spento dal fornitore di energia elettrica.

Sicurezza elettrica

- **Non** utilizzare con prolunghe, prese multiple o dispositivi di controllo automatici come timer o termostati che accendono automaticamente il riscaldamento, poiché questi possono causare surriscaldamento o rischi di incendio.

Prestare attenzione in presenza di bambini e adulti vulnerabili

- I bambini di età inferiore a 3 anni devono essere tenuti lontani dall'apparecchio, a meno che non siano costantemente sorvegliati.
- I bambini di età compresa tra 3 e 8 anni possono accendere/spegnere l'apparecchio solo se è installato nella posizione prevista e se sono stati istruiti sull'uso sicuro. Non devono collegarlo alla presa di corrente, regolarlo, pulirlo o eseguirne la manutenzione.
- I bambini di età pari o superiore a 8 anni, così come le persone con ridotte capacità fisiche, sensoriali o mentali, possono utilizzare l'apparecchio solo sotto supervisione o previa adeguata istruzione sull'uso sicuro.
- I bambini non devono giocare con l'apparecchio. La pulizia e la manutenzione non devono essere eseguite da bambini senza supervisione.
- Alcune parti del prodotto possono diventare molto calde e provocare ustioni. Prestare attenzione, specialmente in presenza di bambini e persone vulnerabili.
- Non utilizzare questo caminetto in stanze di piccole dimensioni occupate da persone incapaci di lasciare la stanza da sole, a meno che non venga fornita una supervisione costante.

AVVERTENZA: TENERE LE BATTERIE FUORI DALLA PORTATA DEI BAMBINI

Il telecomando del dispositivo contiene una piccola batteria. Per evitare il rischio di soffocamento, tenere il telecomando lontano dalla portata dei bambini e non inghiottire la batteria. In caso di ingestione della batteria, rivolgersi immediatamente a un medico.



1. L'ingestione può causare gravi lesioni in appena due ore o la morte, a causa di ustioni chimiche e della potenziale perforazione dell'esofago.
2. Se si sospetta che delle batterie siano state ingerite o inserite all'interno di qualsiasi parte del corpo, rivolgersi immediatamente a un medico.
3. Ispezionare i dispositivi e assicurarsi che il vano batterie sia correttamente chiuso, ad esempio che la vite o altro dispositivo di fissaggio meccanico sia serrato. Non utilizzare se il vano non è ben chiuso.
4. Smaltire le batterie a bottone esaurite immediatamente e in modo sicuro. Le batterie scariche possono comunque essere pericolose.

Attenzione: assenza di sintomi evidenti.

Purtroppo, non è evidente quando una batteria a bottone o a moneta è rimasta incastrata nell'esofago (tubo digerente) di un bambino. Non ci sono sintomi specifici associati a questo evento. Il bambino potrebbe:

- tossire, avere conati di vomito o sbavare molto;
- manifestare in apparenza disturbi allo stomaco o un virus;
- avere la nausea;
- manifestare disagio alla gola o allo stomaco;
- avere dolori addominali, al torace o alla gola;
- essere stanco o letargico;
- essere silenzioso, manifestare attaccamento più del solito o comunque “non sembrare sé stesso”;
- perdere l'appetito o avere meno appetito; e
- non voler mangiare cibi solidi / non essere in grado di mangiare cibi solidi.

Questo tipo di sintomi varia o fluttua, con il dolore che aumenta e poi si attenua.

Un sintomo specifico dell'ingestione di batterie a bottone e a moneta è il vomito di sangue fresco (rosso vivo). Se il bambino manifesta questo sintomo, rivolgersi immediatamente a un medico.

La mancanza di sintomi evidenti è il motivo per cui è importante prestare attenzione alle batterie a bottone o a moneta “scariche” o di riserva in casa e ai prodotti che le contengono.

Dati tecnici

AVVERTENZA: rivolgersi sempre a un elettricista qualificato. L'installazione e il cablaggio devono essere conformi alle normative edilizie locali e alle altre disposizioni vigenti, al fine di ridurre il rischio di incendio, scossa elettrica e lesioni alle persone.

Tensione nominale: 230-240 V~50 Hz

Potenza termica		**230 V**		**240 V**	
Potenza termica nominale	P_{Nom}	1,8	-	2,0	kW
Potenza termica minima	P_{min}	0,9	-	1,0	kW
Potenza termica continua massima	$P_{max,c}$	1,8	-	2,0	kW

Consumo elettrico ausiliario		**230 V**		**240 V**	**W**
In modalità stand-by	P_{SM}	0,5	-	0,5	W
Modalità solo fiamma VIS50&60		22,0	-	24,0	W
Modalità solo fiamma VIS74		33,0		35,0	W

Con controllo elettronico della temperatura ambiente.

Dimensioni

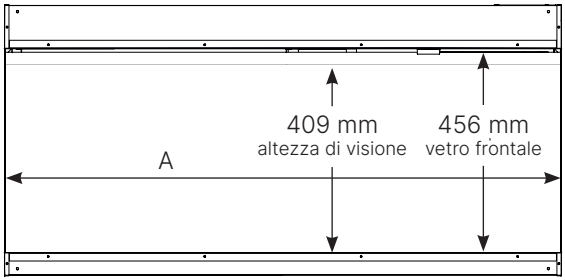

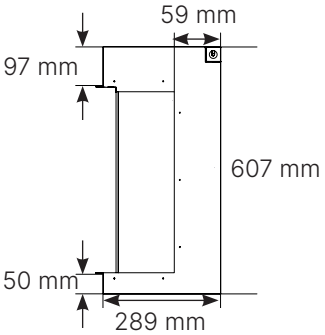

Modello	**A**
VIS50-EU	1.246 mm
VIS60-EU	1.565 mm
VIS74-EU	1.883 mm

Contenuto della confezione

		VIS50-EU	VIS60-EU	VIS74-EU
Focolare	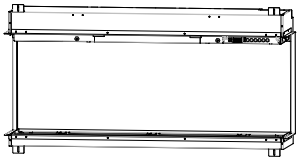	x1	x1	x1
Vetro frontale		x1	x1	x1
Vetro laterale		x2	x2	x2
Rivestimento laterale chiuso				
Telecomando		x1	x1	x1
Set di cavi UE	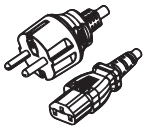	x1	x1	x1
Set di ceppi in vero legno	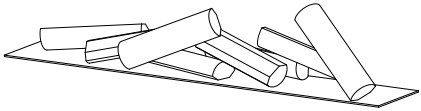	x1	x1	x1
Ventosa *Non gettare la ventosa dopo l'installazione. Conservarla in un luogo sicuro, poiché è necessaria per la manutenzione e l'assistenza dell'unità.*	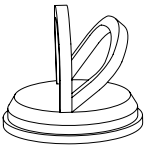	x1	x1	x1
Manuale	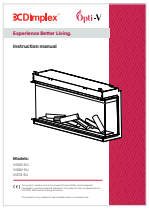			

Kit di componenti

	VIS50-EU	VIS60-EU	VIS74-EU
Staffe di montaggio 	x4	x4	x6
Staffe per il vetro frontale 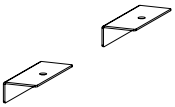	x2	x2	x4
Viti per legno da 25,4 mm 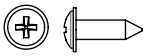	x4	x4	x6
Viti nere 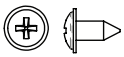	x11	x14	x18
Livella a bolla 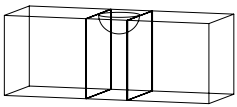	x1	x1	x1

Installazione

NOTA: per l'installazione sono necessarie due persone.

1. Rimuovere tutti gli articoli dalla confezione. Prendere nota di eventuali etichette informative presenti sul prodotto.
2. Verificare gli articoli necessari per l'installazione confrontandoli con l'elenco “Contenuto della confezione”.
3. Il set di ceppi in vero legno è contenuto all'interno del focolare. Rimuoverlo con attenzione e metterlo da parte per dopo.

NOTA IMPORTANTE: non sollevare il set di ceppi tenendolo per i pezzi decorativi in “vero legno”, poiché ciò potrebbe causare danni. Sostenere invece il set di ceppi dalla base quando lo si solleva o lo si sposta in posizione.

Wi-Fi

Questo prodotto dispone di controllo intelligente tramite l'app Glen Dimplex Connect. Per poter utilizzare questa funzione, assicurarsi che il prodotto si trovi nel raggio d'azione di una rete Wi-Fi.

Posizionamento

Per ottenere la migliore visuale dell'effetto fiamma, si raccomanda di montare la parte inferiore dell'unità a un'altezza compresa tra 130 mm e 1.000 mm dal pavimento.

AVVERTENZA: la parte superiore del caminetto deve trovarsi ad almeno 310 mm dal soffitto e ad almeno 130 mm dal pavimento.

Oggetti sospesi

Questo prodotto è progettato per essere utilizzato come elemento centrale della casa. Se si ha intenzione di collocare o appendere oggetti sopra il prodotto, come un televisore, una mensola o un'opera d'arte, seguire sempre le raccomandazioni fornite dal rispettivo produttore per l'installazione sopra un caminetto elettrico.

Preparazione del focolare

Questo caminetto può essere installato in posizione frontale, ad angolo o a bovindo.

NOTA: per le installazioni a bovindo, i rivestimenti laterali aperti sono già montati sul prodotto. Passare al punto 3.

Per le installazioni frontali o ad angolo, sarà necessario installare i rivestimenti laterali chiusi.

1. Rimuovere i rivestimenti laterali aperti preinstallati; si consiglia di conservarli per un eventuale utilizzo futuro (Fig. 1).
2. Installare il rivestimento laterale chiuso: 1 per l'angolo, sul lato sinistro o destro. 2 per l'installazione frontale, posizionandone uno a sinistra e uno a destra. Utilizzare le 7 viti nere in dotazione (Fig. 2).
3. Appoggiare con cura il focolare sul dorso e installare le staffe di montaggio sulla parte superiore e inferiore del focolare con le viti nere in dotazione (Fig. 3).

   NOTA: sono presenti 4 staffe di montaggio per le unità VIS50-EU e VIS60-EU e 6 staffe di montaggio per le unità VIS74-EU (Fig. 4 e 5).

   NOTA: le staffe di montaggio sono dotate di fessure per consentire piccole regolazioni per adattarsi alla struttura. Assicurarsi che tutte le staffe siano allineate.

Installazione elettrica

AVVERTENZA

L'installazione dei prodotti elettrici deve essere conforme alle normative locali e/o ai regolamenti elettrici nazionali e ai requisiti delle società di servizi pubblici.

Utilizzare il cavo appropriato per rispettare le norme elettriche locali e nazionali relative al consumo nominale.

ATTENZIONE: è necessario un circuito dedicato con fusibile da 13 A, dimensionato per la tensione appropriata (230/240 V). È inoltre necessario prevedere un sezionatore nei casi in cui la spina del prodotto risulti inaccessibile dopo l'installazione.

Installazione del cavo di alimentazione

Collegare il cavo di alimentazione alla presa di alimentazione del prodotto (Fig. 6).

AVVERTENZA: questo caminetto non è progettato per l'uso con una prolunga. Collegare il cavo direttamente a una presa con messa a terra adeguata.

Preparazione dell'intelaiatura

ATTENZIONE: questo caminetto NON è portante. Assicurarsi che l'apertura per il caminetto sia intelaiata in modo tale che il peso dei materiali da costruzione non eserciti pressione sulla parte superiore del caminetto.

NOTA: il cablaggio si trova nell'angolo posteriore in alto a destra del focolare. Progettare l'intelaiatura in modo da consentire il passaggio del cavo di alimentazione in questa posizione.

NOTA: queste dimensioni dell'intelaiatura si basano su un'installazione con cartongesso da 13 mm.

Modello	Larghezza	Altezza	Profondità (minima)
	A	B	C
VIS50-EU	1.257 mm	616 mm	295 mm
VIS60-EU	1.581 mm	616 mm	295 mm
VIS74-EU	1.895 mm	616 mm	295 mm

1. Preparare una parete con un'apertura incorniciata, seguendo le dimensioni riportate nella tabella sopra Le dimensioni sono le stesse per le installazioni frontali (Fig. 7), ad angolo (Fig. 8) e a bovindo (Fig. 9).
2. Collegare il cavo di alimentazione a una presa a muro o effettuare il collegamento all'interruttore di isolamento.

   NOTA: assicurarsi che il cavo non sia intrappolato o danneggiato e che sia libero dal prodotto durante il sollevamento per il posizionamento.

   NOTA: attendere l'installazione del vetro frontale prima di mettere in funzione l'unità.
3. Sollevare il focolare nell'apertura dell'intelaiatura utilizzando le maniglie sul retro del caminetto.

   NOTA: assicurarsi che le istruzioni per la preparazione del focolare siano state completate prima dell'installazione.
4. Mettere in piano il focolare. Nel kit di componenti in dotazione è inclusa una livella a bolla.
5. Fissare le staffe di montaggio all'intelaiatura sia nella parte superiore che in quella inferiore utilizzando le viti da legno in dotazione. Le staffe di montaggio impediranno al focolare di spostarsi nell'intelaiatura (Fig. 10).
6. Installare il materiale di finitura fino al rivestimento (Fig. 11 e 12).

   ATTENZIONE: non forare l'alloggiamento del focolare.
7. Completare l'installazione utilizzando i materiali di finitura desiderati.
8. Completare l'installazione seguendo le istruzioni nelle sezioni seguenti: set di ceppi, installazione del vetro laterale e del vetro frontale.

Set di ceppi

Importante: non sollevare il set di ceppi tenendolo per i pezzi decorativi in “vero legno”, poiché ciò potrebbe causare danni. Sostenere invece il set di ceppi dalla base quando lo si solleva e lo si sposta in posizione.

NOTA: assicurarsi che il set di ceppi sia montato prima di qualsiasi elemento in vetro.

1. Il set di ceppi è confezionato singolarmente; rimuovere tutto l'imballaggio protettivo.
2. Posizionare il set di ceppi nel focolare, assicurandosi che sia in piano e centrato (Fig. 13).

Vetro laterale

NOTA: non è necessario installare il vetro laterale se è già stato installato un rivestimento laterale chiuso.

1. Assicurarsi che non vi siano detriti o impronte digitali sul vetro prima di iniziare.
2. Assicurarsi che il lato opaco del profilo nero superiore sia orientato verso l'interno.
3. Inserire la parte superiore del pannello di vetro nell'apposita fessura superiore.
4. Inclinarlo delicatamente verso l'interno finché non si trova in posizione verticale. Una volta in posizione, scivolerà nella posizione corretta (Fig. 14).
5. Ripetere l'operazione sull'altro lato per le installazioni a bovindo.

Vetro frontale

NOTA: attendere l'installazione del vetro frontale prima di mettere in funzione l'unità. Se l'alimentazione è già collegata prima dell'installazione del vetro frontale, spegnere e riaccendere l'unità per attivare i comandi touch nascosti.

1. Assicurarsi che non vi siano detriti o impronte digitali sul lato interno del vetro frontale prima di iniziare.
2. Fissare la ventosa in dotazione al lato esterno del vetro frontale. Assicurarsi che la ventosa sia fissata saldamente.
3. Utilizzando la ventosa come supporto, sollevare il vetro e inserirlo nella fessura inferiore inclinandolo.
4. Inclinare il vetro in posizione verticale (Fig. 15).
5. Fissarlo utilizzando le due staffe per il vetro frontale e le viti nere in dotazione (Fig. 16).

   ATTENZIONE: assicurarsi che il vetro frontale non cada in avanti mentre si installano le staffe del vetro frontale.
6. Rimuovere la ventosa e pulire eventuali impronte digitali o residui dal vetro con un detergente per vetri non abrasivo.

   NOTA: non gettare via la ventosa! Conservarla in un luogo sicuro, poiché potrebbe essere necessaria per la manutenzione e l'assistenza di questo caminetto.

Accensione del caminetto

Funzionamento generale

NOTA: l'elemento riscaldante rimane caldo dopo lo spegnimento. Quando il riscaldamento viene disattivato, è previsto un periodo di raffreddamento prima che la ventola si spenga completamente.

NOTA: il caminetto manterrà le impostazioni utilizzate in precedenza anche dopo un'interruzione di corrente.

Protezione da surriscaldamento

Questo prodotto è dotato di protezione da surriscaldamento. In caso di surriscaldamento, un dispositivo di spegnimento automatico disattiverà il prodotto. Per ripristinare il prodotto è necessario scollegarlo dall'alimentazione. Spegnere l'interruttore a muro, disinserire l'interruttore di isolamento o scollegare il prodotto dalla presa a muro. Attendere 30 minuti prima di ricollegarlo e accenderlo.

Comandi touch nascosti

I comandi touch nascosti si trovano in alto a destra del caminetto.

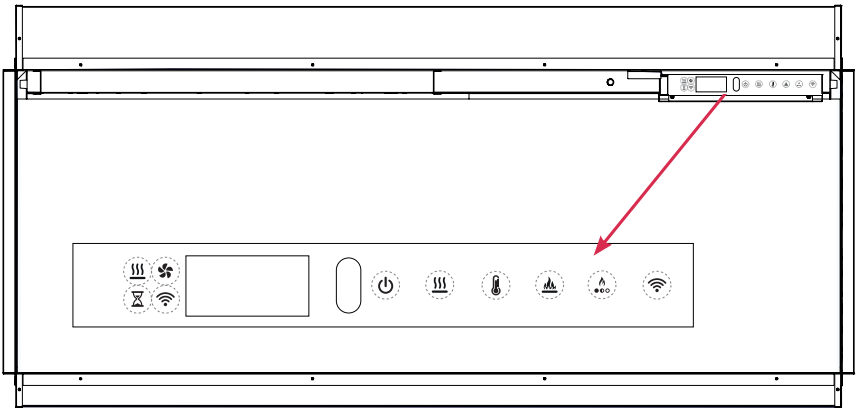

Pulsante	Display	Funzione	Descrizione
	ON OFF	Stand-by	Premere per ACCENDERE. Premere per attivare la modalità STAND-BY.
	ON OFF COLD	Riscaldamento	Premere per accendere il riscaldamento. Il display mostra brevemente la temperatura impostata (##ST), seguita dalla temperatura ambiente. Premere una seconda volta per spegnere il riscaldamento. Premere di nuovo per lasciare la ventola in funzione solo in modalità "Getto freddo".
		Temperatura	Premere l'icona per impostare la temperatura con incrementi di 1 °C. L'intervallo di temperatura è compreso tra 15 e 32 °C (59 e 90 °F).
	t01 t02 t03	Tema della fiamma: Naturale Legno Letto di braci	Premere ripetutamente per scorrere le diverse modalità del tema fiamma.
	PS1 PS2 PS3 PS4 PS5 PS6	Preimpostazioni della fiamma: Fiamma a letto di braci / Arancione dorato / Alta Fiamma a letto di braci / Zafferano / Alta Fiamma a letto di braci / Oro bianco tenue / Media Legno / Arancione dorato / Alta Legno / Zafferano / Alta Gas / Blu con punta gialla / Alta	Premere per scorrere le preimpostazioni della fiamma (6 stili) relative a modalità/velocità/ altezza della fiamma. Per tutte le preimpostazioni: il volume è disattivato, la luminosità è C2H (modalità luce superiore alta).
		Connessione Wi-Fi con l'app	

Telecomando

Il prodotto viene fornito con un telecomando Bluetooth multifunzione. Il telecomando è dotato di batterie. Estrarre completamente le linguette di plastica per attivare le batterie. Per l'utilizzo, puntare il telecomando direttamente verso l'unità.

Stand-by

Premere per ACCENDERE.

Premere per attivare la modalità STAND-BY.

Timer

Premere ripetutamente per impostare la durata del timer. L'apparecchio entra in modalità stand-by una volta trascorso il tempo. Il timer può essere impostato da 30 minuti (il display mostra 0,5 ore) a 8 ore a intervalli di 30 minuti.

Modalità di tema della fiamma

Premere ripetutamente per scorrere le diverse modalità di tema della fiamma: Fiamma naturale, Fiamma di legno e Fiamma a letto di braci.

Modalità riscaldamento

Premere per accendere il riscaldamento. Il display mostra brevemente la temperatura impostata (##ST), seguita dalla temperatura ambiente. Premere una seconda volta per spegnere il riscaldamento. Premere di nuovo per lasciare la ventola in funzione solo in modalità "Getto freddo".

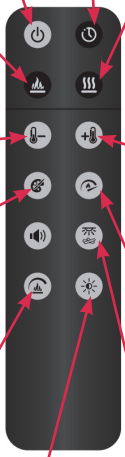

Riduzione della temperatura

Premere una volta per visualizzare la temperatura impostata corrente. Premere di nuovo per diminuire la temperatura con incrementi di 1 °C. La temperatura più bassa è 15 °C (59 °F).

Aumento della temperatura

Premere per visualizzare la temperatura impostata corrente. Premere di nuovo per aumentare la temperatura con incrementi di 1 °C. La temperatura può essere impostata fino a 32 °C (89,6 °F).

Impostazione del colore della fiamma

Premere per scorrere le impostazioni del colore della fiamma (6 stili x 3 modalità):

1. Arancione dorato
2. Zafferano
3. Rame intenso
4. Oro bianco tenue
5. Rosso brace
6. Blu con punte gialle

Velocità della fiamma

Premere per scorrere le impostazioni di velocità della fiamma (5 stili x 3 modalità) della modalità Fiamma selezionata (C): Calma, Lenta, Normale, Veloce e Rapida.

Volume

Premere una volta per visualizzare l'impostazione del volume corrente. Premere ripetutamente per scorrere da OFF a VOL6.

Altezza della fiamma

Scorre le impostazioni dell'altezza della fiamma (3 stili x 3 modalità) della modalità Fiamma selezionata (C): Bassa, Media e Alta.

Modalità di luminosità e di sfarfallio

Premere ripetutamente il pulsante per scorrere le modalità di luminosità e sfarfallio: Luce superiore e braciere, Alta/Bassa e Elementi sfarfallanti combinate.

Controllo tramite app

Questo prodotto è dotato di controllo intelligente tramite l'app Glen Dimplex Connect. Per poter utilizzare le funzionalità dell'app, seguire questi passaggi per collegarsi al proprio dispositivo

1. Scaricare l'app “Glen Dimplex Connect” dall'app store per iOS o Android.
2. Abilitare i servizi di localizzazione sul proprio telefono cellulare.
3. **NOTA:** assicurarsi che il telefono cellulare sia connesso alla stessa rete Wi-Fi a cui sarà connesso il caminetto.

Accesso

1. Registrarsi con il proprio indirizzo e-mail o numero di cellulare.
2. Accettare l'Informativa sulla privacy, il Contratto con l'utente, l'Informativa sulla privacy dei minori e l'Elenco di condivisione delle informazioni con terze parti.
3. Inserire il codice di verifica.

Aggiunta del dispositivo

Dopo aver creato il proprio account, effettuare l'accesso e fare clic su "Aggiungi dispositivo". Esistono tre metodi per aggiungere il caminetto: Bluetooth, modalità "Lampeggio lento" o modalità "Lampeggio rapido".

Metodo 1: Bluetooth

1. Sul caminetto, premere il pulsante per 5 secondi; l'indicatore blu del Wi-Fi lampeggerà.
2. Fare clic su “Aggiungi” quando compare il dispositivo.
3. Immettere il nome e la password del Wi-Fi, quindi fare clic su “Avanti” per associare il dispositivo.
4. L'indicatore Wi-Fi blu si accenderà una volta che il dispositivo sarà connesso.

Metodo 2: aggiunta manuale con modalità "Lampeggio lento"

1. Sul caminetto, premere il pulsante per 5 secondi; l'indicatore blu del Wi-Fi lampeggerà.
2. Aprire l'app sul telefono cellulare e inserire il nome e la password del Wi-Fi.
3. Fare clic su “Avanti” per associare il dispositivo.
4. Fare clic su “Lampeggio lento” per connettere il dispositivo. L'indicatore blu del Wi-Fi si accenderà una volta che il dispositivo sarà connesso.

Metodo 3: aggiunta manuale con modalità "Lampeggio rapido"

1. Sul caminetto, premere il pulsante per 5 secondi; l'indicatore blu del Wi-Fi lampeggerà.
2. Aprire l'app sul telefono cellulare e inserire il nome e la password del Wi-Fi.
3. Fare clic su “Avanti” per associare il dispositivo.
4. Fare clic su "Lampeggio rapido" per collegare il dispositivo. L'indicatore blu del Wi-Fi si accenderà una volta che il dispositivo sarà connesso.

Manutenzione

Sostituzione della batteria del telecomando

Per sostituire la batteria:

1. Rimuovere il coperchio del vano batterie del telecomando utilizzando un cacciavite a croce.
2. Inserire correttamente una batteria da 3 Volt (CR2032 [a lunga durata] o CR2025) nel vano batterie con il polo positivo rivolto verso l'alto.
3. Fissare il coperchio del vano batterie utilizzando la vite precedentemente rimossa.



La batteria deve essere riciclata o smaltita correttamente. Verificare con le autorità locali o il rivenditore per consigli sul riciclaggio nella propria zona.

AVVERTENZA

Scollegare l'alimentazione e lasciare raffreddare il caminetto prima di tentare qualsiasi intervento di manutenzione o pulizia per ridurre il rischio di incendio, scossa elettrica o lesioni alle persone.

Pulizia del vetro

Il vetro viene pulito in fabbrica durante l'operazione di assemblaggio. Durante la spedizione, l'installazione, la movimentazione, ecc. il vetro potrebbe accumulare particelle di polvere, che possono essere rimosse spolverando delicatamente con un panno pulito e asciutto.

Per rimuovere impronte digitali o altri segni, il vetro può essere pulito con un panno umido. Il vetro deve essere asciugato completamente con un panno privo di pelucchi per evitare macchie d'acqua. Per evitare graffi, **NON** utilizzare detergenti abrasivi.

Pulizia della superficie del caminetto

Utilizzare solo un panno umido per pulire le superfici verniciate del caminetto. **NON** utilizzare detergenti abrasivi. Il caminetto non deve essere utilizzato se è presente polvere o sporco sopra o all'interno dell'unità, poiché ciò può causare un accumulo di calore e danni. Per questo motivo, il caminetto deve essere ispezionato regolarmente, a seconda delle condizioni e almeno una volta all'anno.

Manutenzione

Ad eccezione dell'installazione e della pulizia descritte in questo manuale, qualsiasi altra operazione di manutenzione deve essere eseguita da un rappresentante dell'assistenza autorizzato.

Il focolare è dotato di una porta USB situata accanto all'interruttore principale a bilanciere.

Questa porta USB deve essere utilizzata **SOLO** con chiavette di memoria USB autorizzate contenenti software/firmware approvati.

NON inserire dispositivi USB non autorizzati in questa porta, poiché ciò potrebbe danneggiare il firmware installato.

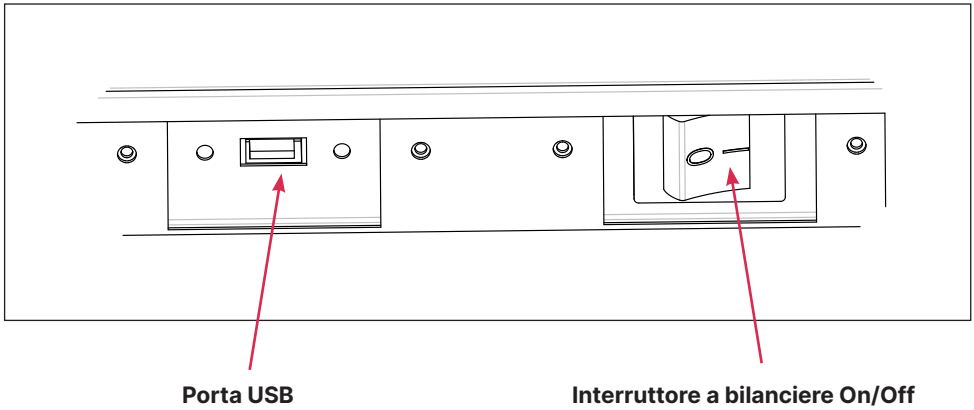

Porta USB

Interruttore a bilanciere On/Off

Fig.1

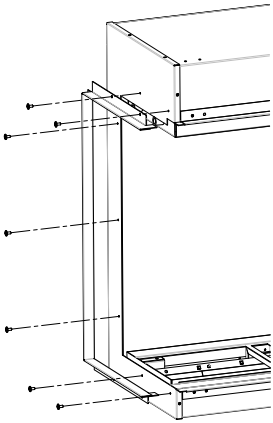

Fig.2

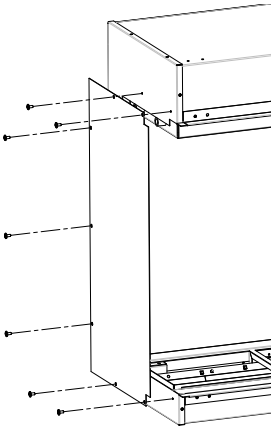

Fig.3

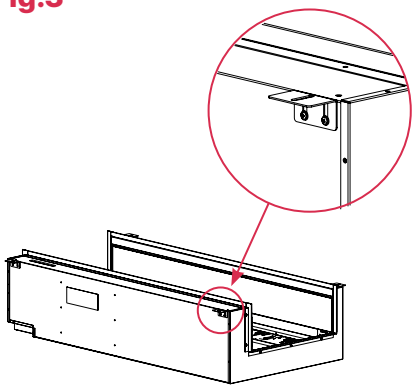

Fig. 4

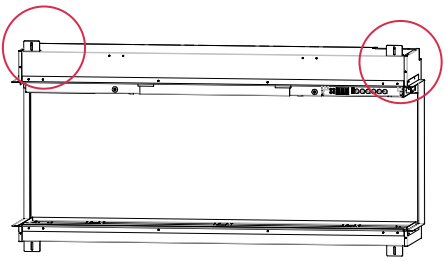

Fig. 5

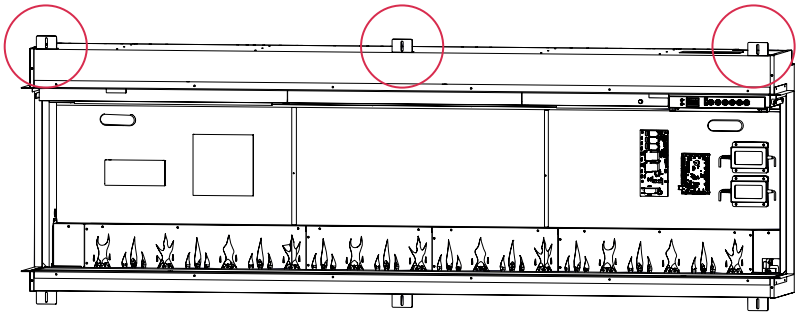

Fig.6

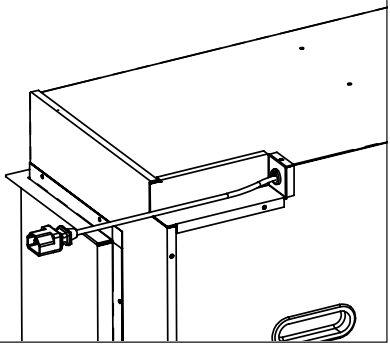

Fig. 7

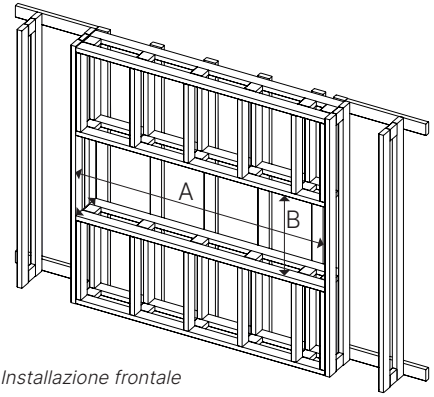

Installazione frontale

Fig. 8

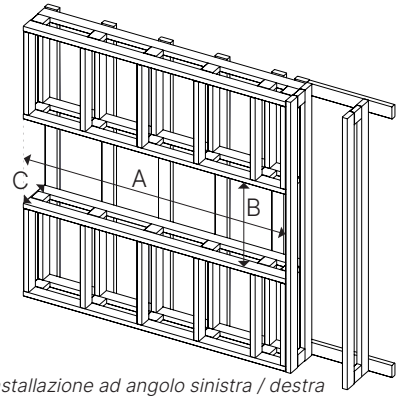

Installazione ad angolo sinistra / destra

Fig. 9

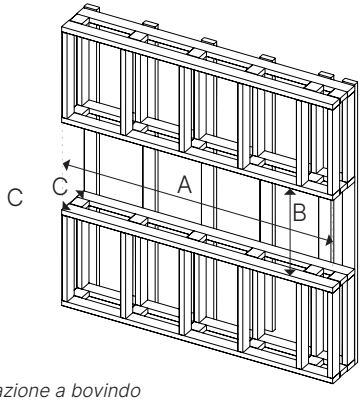

Installazione a bovindo

Fig. 10

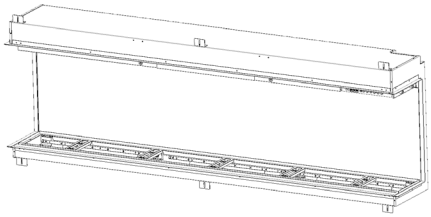

Fig.11

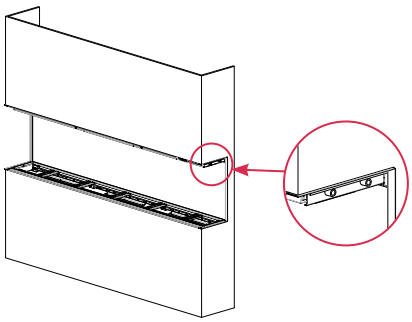

Fig. 12

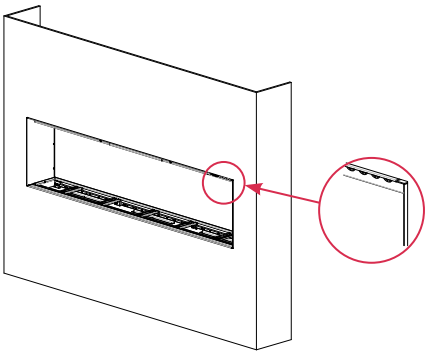

Fig.13

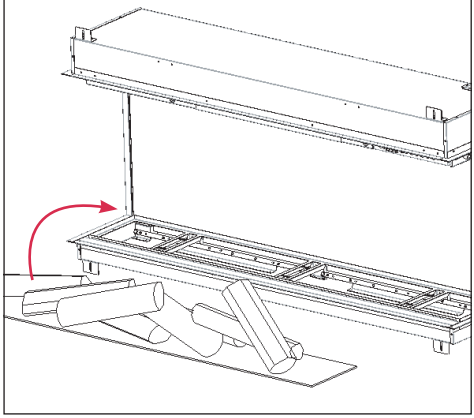

Fig. 14

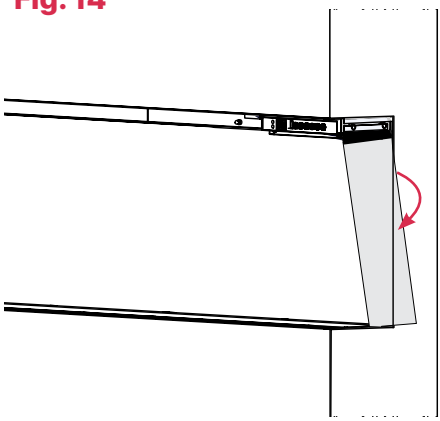

Fig. 15

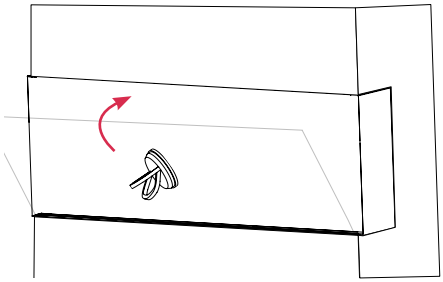

Fig. 16

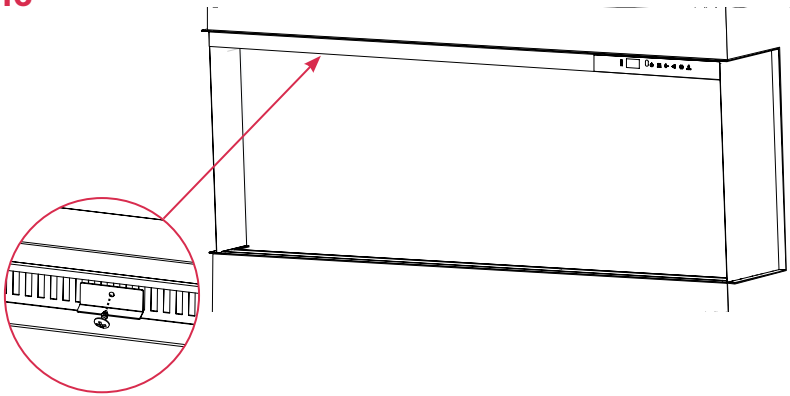

Informazioni supplementari

Garanzia

Il prodotto è garantito per due anni dalla data di acquisto.

Nel periodo indicato, ci impegniamo a riparare o sostituire gratuitamente il prodotto, a condizione che sia stato installato e utilizzato seguendo le presenti istruzioni.

I diritti dell'utente previsti da questa garanzia si aggiungono ai diritti previsti dalla legge, che a loro volta non sono pregiudicati dalla presente garanzia.

Per informazioni o assistenza post-vendita su questo prodotto o per l'acquisto di parti di ricambio, rivolgersi in primo luogo al rivenditore dove si è effettuato l'acquisto.

Conservare la ricevuta come prova d'acquisto.

Per ulteriore assistenza e supporto, visitare il sito: www.dimplexfires.com

Modello e numero di serie

Annotare il modello e il numero seriale qui. Nell'eventualità che si abbia necessità di contattarci in futuro, chiederemo di fornirci queste informazioni per identificare l'apparecchio:

Modello: _____

Numero di serie: _____

Riciclaggio



Al termine della vita utile, i prodotti elettrici non devono essere smaltiti con i rifiuti domestici. Si prega di riciclarli presso strutture idonee. Verificare con l'autorità locale o il rivenditore per consigli sul riciclaggio nel proprio Paese.

© Dimplex Consumer Products
Glen Dimplex Benelux BV
Saturnus 8, 8448 CC Heerenveen, Nederland
Telephone: +31 513 65 65 00
Email: support@glendimplex.com
www.dimplexfires.com

© Dimplex Consumer Products. All rights reserved. Material contained in this publication may not be reproduced in whole or in part, without prior permission in writing of Dimplex Consumer Products.